5年男子

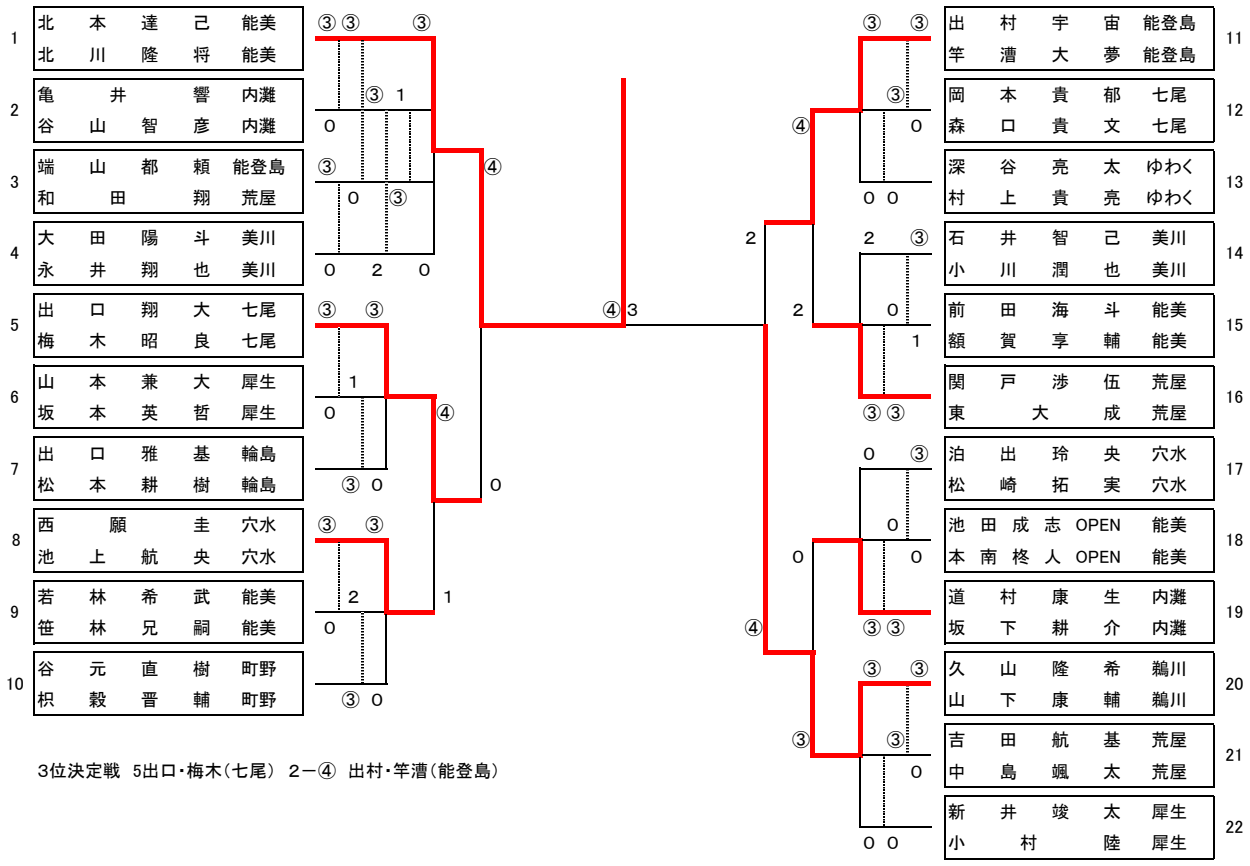

3位決定戦　5出口・梅木（七尾）　2－④　出村・竿漕（能登島）

5年女子

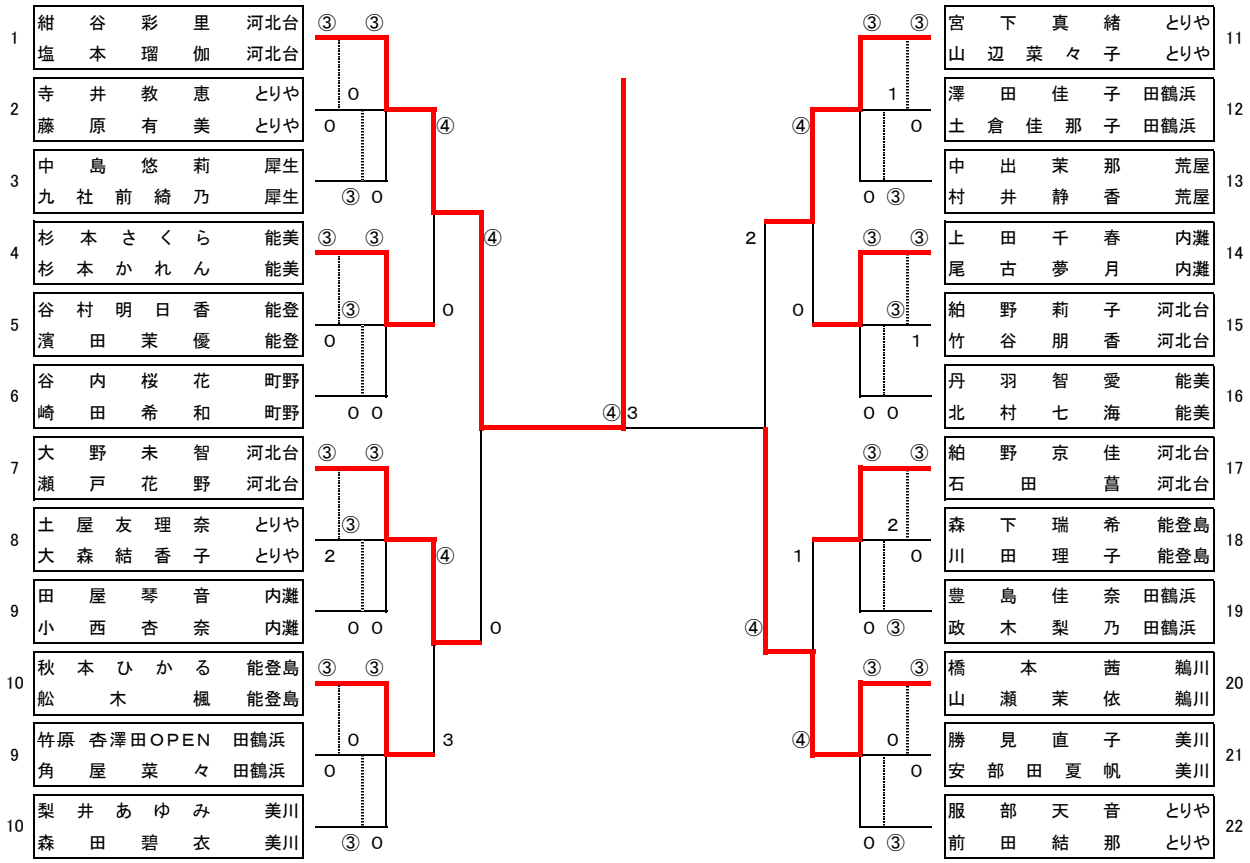

3位決定戦　7大野・瀬戸（河北台）　④－3　宮下・山辺（とりや）13