平成２１年度加賀地区高等学校
ソフトテニスインドア大会（男子の部）

平成２２年２月１３日　於：サンアリーナ川北

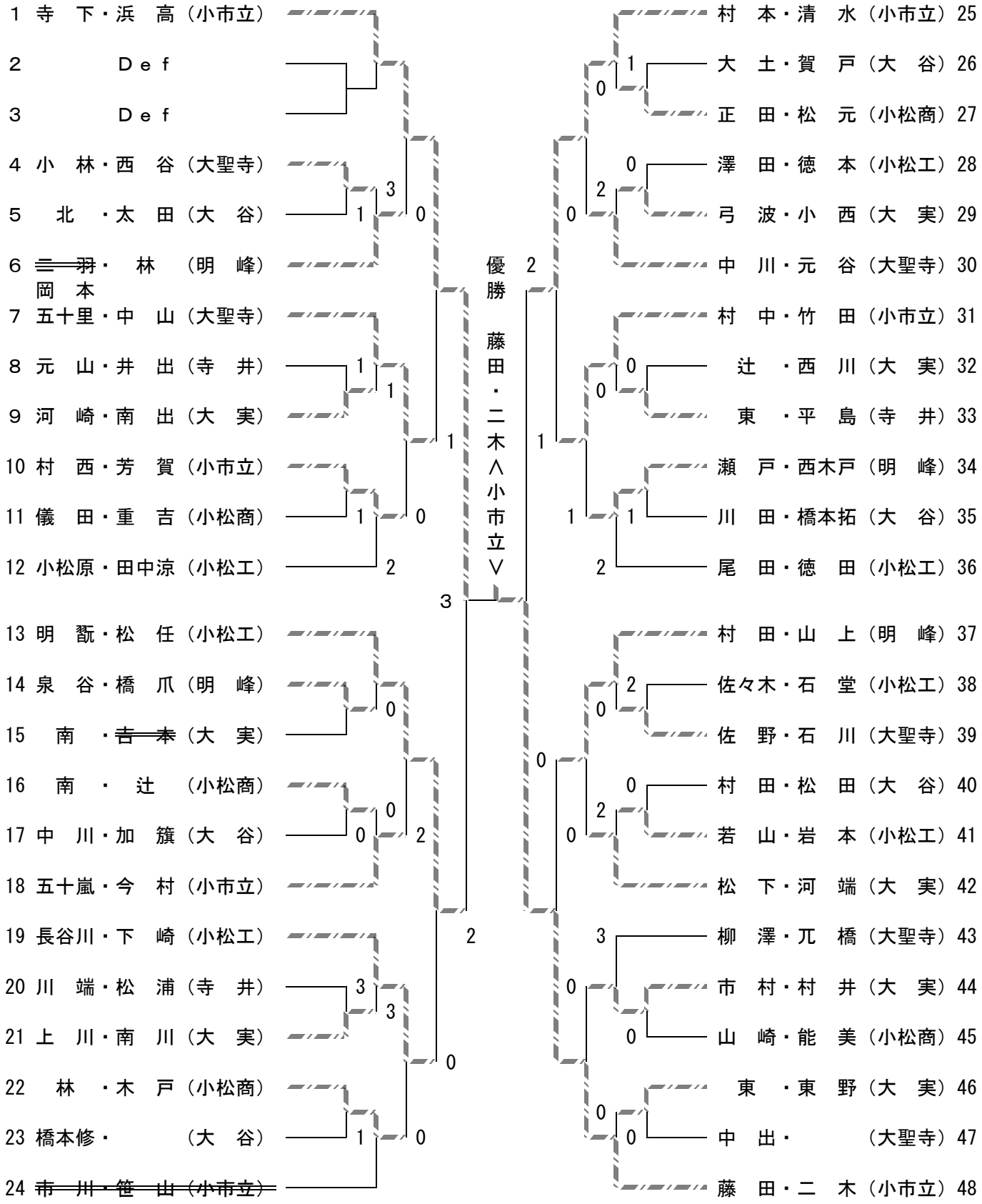

平成２１年度加賀地区高等学校
ソフトテニスインドア大会（女子の部）
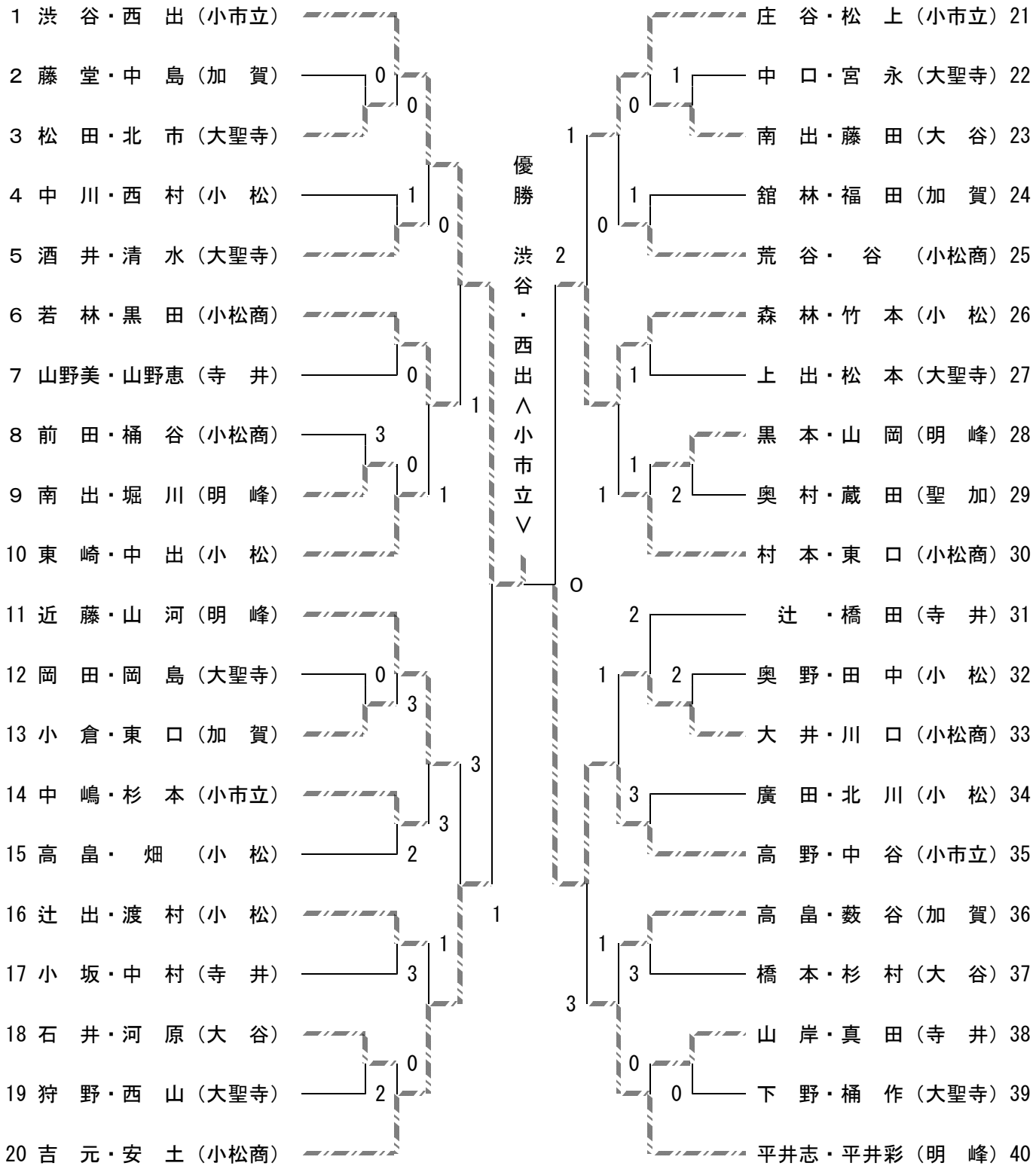
平成２２年２月１４日　於：サンアリーナ川北