1部男子
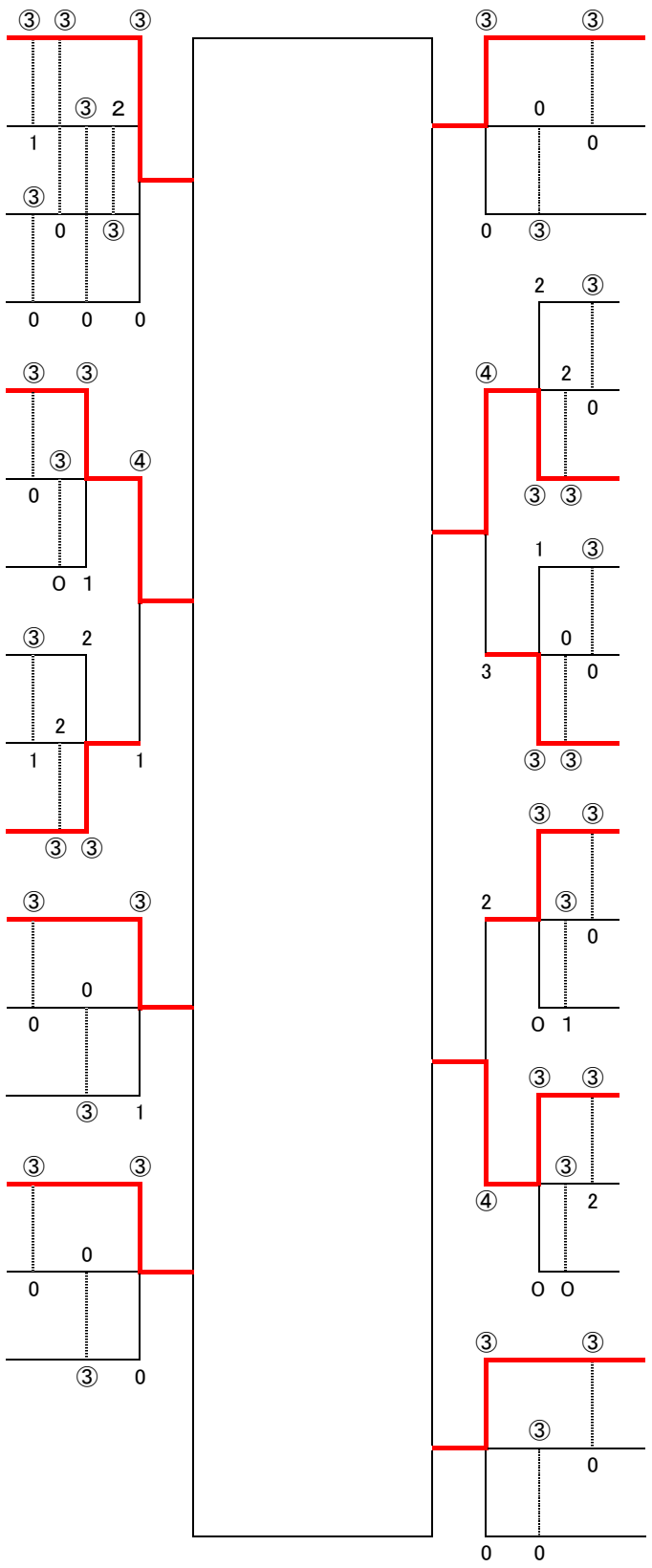
1	松岡樹輝	坂下耕介	内灘
2	池田成志	本南柊人	能美
3	東拓真	和田翔	荒屋
4	山本兼大	清水雄太	犀生
5	西願圭	池上航央	穴水
6	若林希武	額賀享輔	能美
7	沖崎太郎	出口雅基	輪島
8	坂田瑛慎	道下大夢	ゆわく
9	大澤和馬	築山弦汰	とりや
10	大町陸	奥野立樹	鵜川
11	奥原伊織	久保田未来	七尾
12	亀井響	谷山智彦	内灘
13	石井智己	小川潤也	美川
14	北本達己	北川隆将	能美
15	道下数樹	山本航平	穴水
16	大森海誠	土屋亮太朗	とりや
17	出村宇宙	竿漕大夢	能登島
18	大坂弘樹	曽山結心	とりや
19	深谷亮太	村上貴亮	ゆわく
20	米澤優	滝下斗真	珠洲
21	新井竣太	坂本英哲	犀生
22	道村康生	端山都頼	内灘
23	泊出玲央	岸本吏玖	穴水
24	岡本貴文	久保隼人	七尾
25	関戸渉伍	東大成	荒屋
26	出口翔大	梅木昭良	七尾
27	不二井祐弥	秦雄大	穴水
28	松本耕樹	鈴木慶司	輪島
29	紬井洋一	銭丸幹太	内灘
30	吉田航基	中島颯太	荒屋
31	谷元直樹	枳穀晋輔	町野
32	久山隆希	山下康輔	鵜川
33	中島朋紀	奥田伊織	穴水
34	新村慧汰	永井翔也	美川