【U－１８女子】

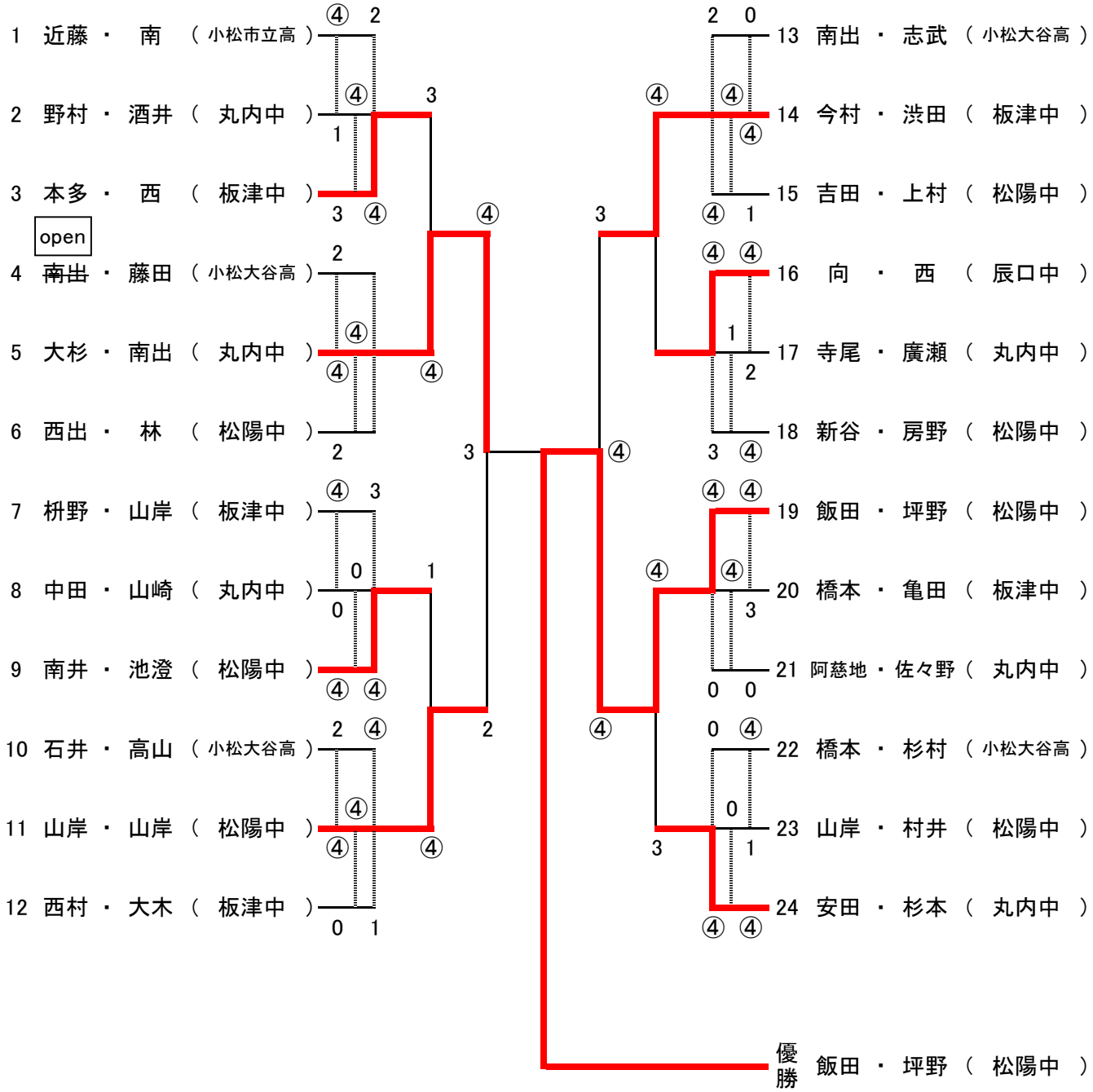
1 近藤 ・ 南 （ 小松市立高 ）
2 野村 ・ 酒井 （ 丸内中 ）
3 本多 ・ 西 （ 板津中 ）
open
4 南出 ・ 藤田 （ 小松大谷高 ）
5 大杉 ・ 南出 （ 丸内中 ）
6 西出 ・ 林 （ 松陽中 ）
7 枡野 ・ 山岸 （ 板津中 ）
8 中田 ・ 山崎 （ 丸内中 ）
9 南井 ・ 池澄 （ 松陽中 ）
10 石井 ・ 高山 （ 小松大谷高 ）
11 山岸 ・ 山岸 （ 松陽中 ）
12 西村 ・ 大木 （ 板津中 ）
13 南出 ・ 志武 （ 小松大谷高 ）
14 今村 ・ 渋田 （ 板津中 ）
15 吉田 ・ 上村 （ 松陽中 ）
16 向 ・ 西 （ 辰口中 ）
17 寺尾 ・ 廣瀬 （ 丸内中 ）
18 新谷 ・ 房野 （ 松陽中 ）
19 飯田 ・ 坪野 （ 松陽中 ）
20 橋本 ・ 亀田 （ 板津中 ）
21 阿慈地 ・ 佐々野 （ 丸内中 ）
22 橋本 ・ 杉村 （ 小松大谷高 ）
23 山岸 ・ 村井 （ 松陽中 ）
24 安田 ・ 杉本 （ 丸内中 ）
優勝 飯田 ・ 坪野 （ 松陽中 ）