5年男子

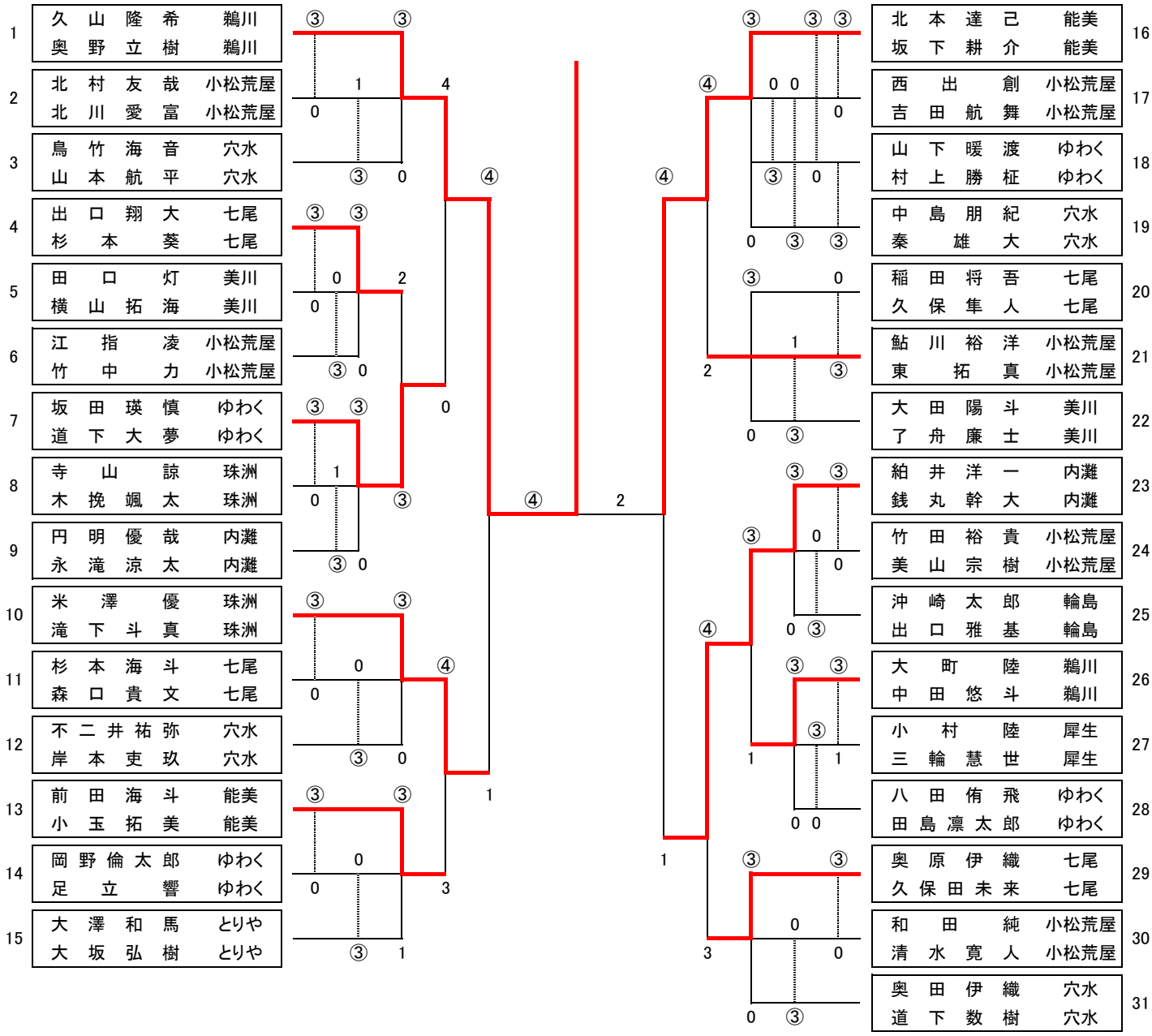
1 久山隆希 鵜川
奥野立樹 鵜川
2 北村友哉 小松荒屋
北川愛富 小松荒屋
3 鳥竹海音 穴水
山本航平 穴水
4 出口翔大 七尾
杉本葵 七尾
5 田口灯 美川
横山拓海 美川
6 江指凌 小松荒屋
竹中力 小松荒屋
7 坂田瑛慎 ゆわく
道下大夢 ゆわく
8 寺山諒 珠洲
木挽颯太 珠洲
9 円明優哉 内灘
永滝涼太 内灘
10 米澤優 珠洲
滝下斗真 珠洲
11 杉本海斗 七尾
森口貴文 七尾
12 不二井祐弥 穴水
岸本吏玖 穴水
13 前田海斗 能美
小玉拓美 能美
14 岡野倫太郎 ゆわく
足立響 ゆわく
15 大澤和馬 とりや
大坂弘樹 とりや
16 北本達己 能美
坂下耕介 能美
17 西出創 小松荒屋
吉田航舞 小松荒屋
18 山下暖渡 ゆわく
村上勝柾 ゆわく
19 中島朋紀 穴水
秦雄大 穴水
20 稲田将吾 七尾
久保隼人 七尾
21 鮎川裕洋 小松荒屋
東拓真 小松荒屋
22 大田陽斗 美川
了舟廉士 美川
23 紺井洋一 内灘
銭丸幹大 内灘
24 竹田裕貴 小松荒屋
美山宗樹 小松荒屋
25 沖崎太郎 輪島
出口雅基 輪島
26 大町陸 鵜川
中田悠斗 鵜川
27 小村陸 犀生
三輪慧世 犀生
28 八田侑飛 ゆわく
田島凛太郎 ゆわく
29 奥原伊織 七尾
久保田未来 七尾
30 和田純 小松荒屋
清水寛人 小松荒屋
31 奥田伊織 穴水
道下数樹 穴水

4年男子

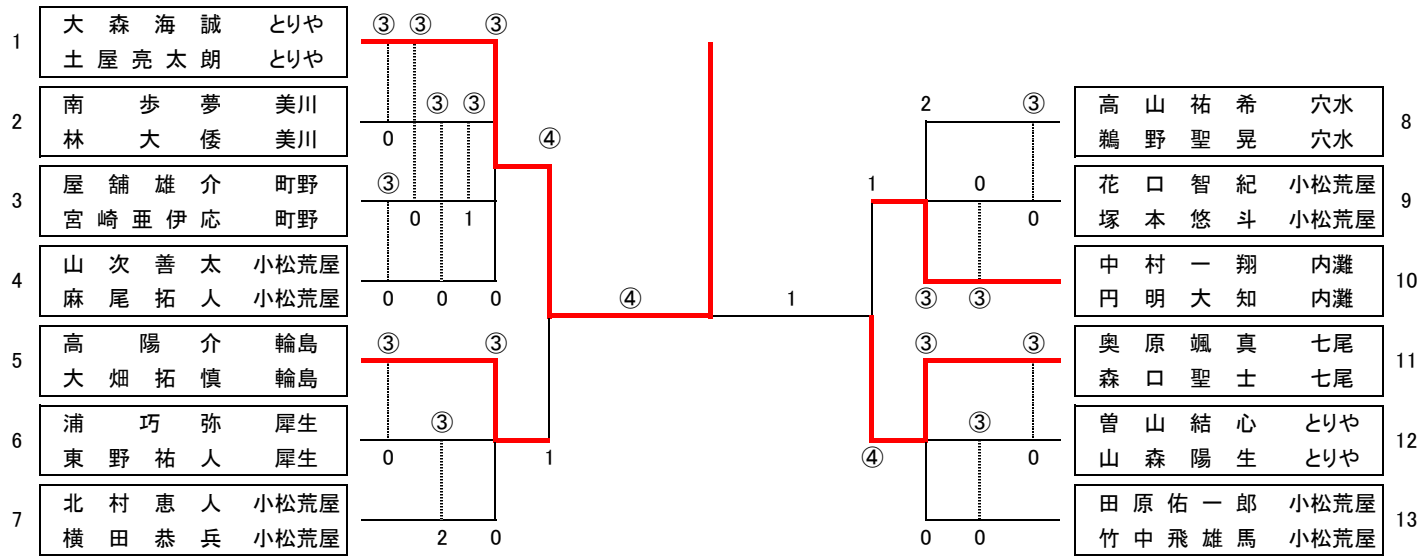
1 大森海誠 とりや
土屋亮太朗 とりや
2 南歩夢 美川
林大倭 美川
3 屋舗雄介 町野
宮崎亜伊応 町野
4 山次善太 小松荒屋
麻尾拓人 小松荒屋
5 高陽介 輪島
大畑拓慎 輪島
6 浦巧弥 犀生
東野祐人 犀生
7 北村恵人 小松荒屋
横田恭兵 小松荒屋
8 高山祐希 穴水
鵜野聖晃 穴水
9 花口智紀 小松荒屋
塚本悠斗 小松荒屋
10 中村一翔 内灘
円明大知 内灘
11 奥原颯真 七尾
森口聖士 七尾
12 曽山結心 とりや
山森陽生 とりや
13 田原佑一郎 小松荒屋
竹中飛雄馬 小松荒屋