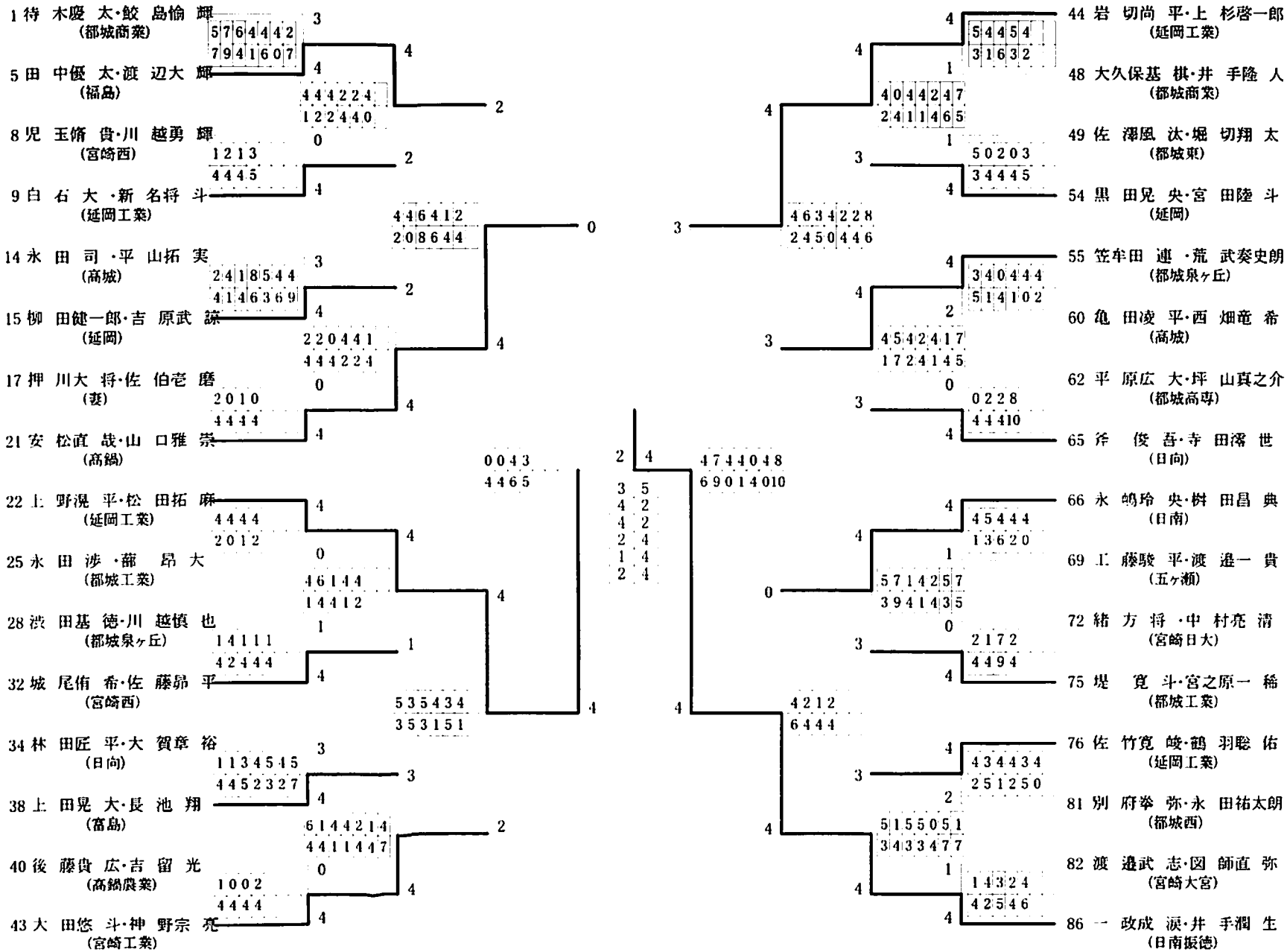2012年度 2年生大会 男子 :ダブルス ベスト32(参加組数:86) :ソフトテニス