2023年度 2年生大会：ソフトテニス 男子ダブルス
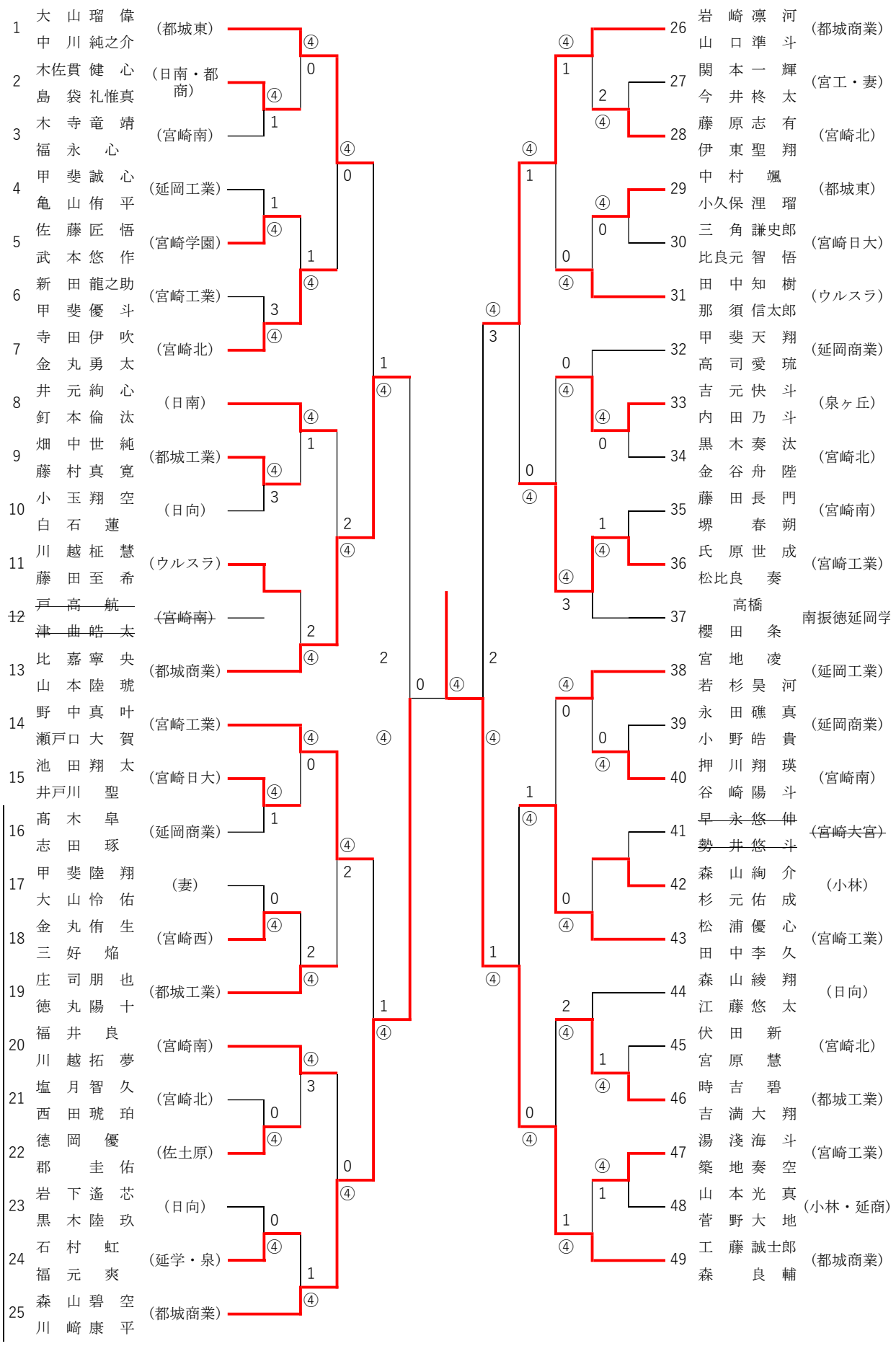
令和5年8月6日(日)ひなた宮崎県総合運動公園テニスコート