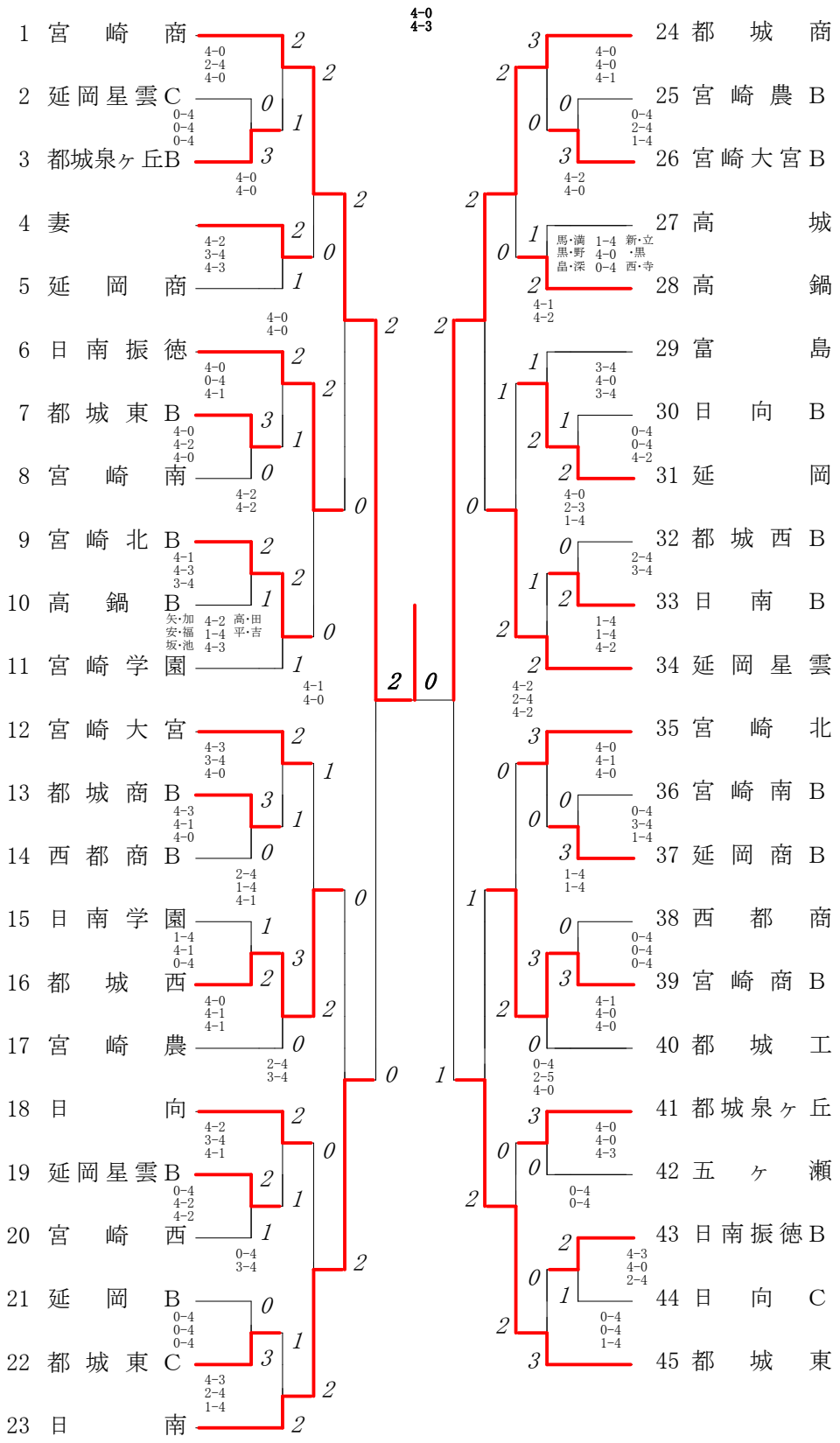2012年度　ソフトテニス選手権　団体:女子学校対抗の部　:ソフトテニス