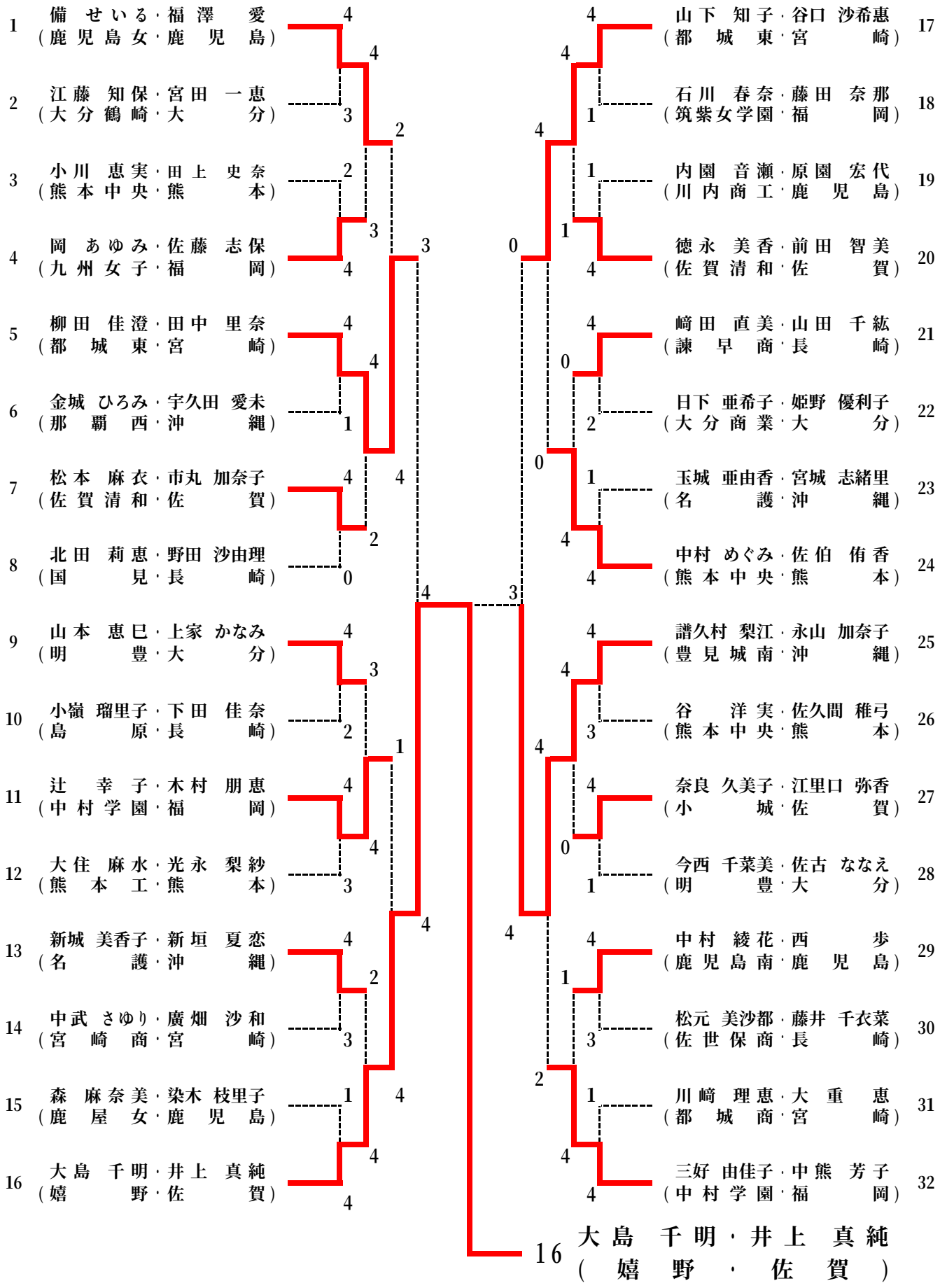女子個人組み合わせ　その1