九州小学生ソフトテニス大会佐賀県予選

日時：平成18年10月14日（土）　　会場：鹿島市北公園庭球場　　主催：佐賀県ソフトテニス連盟

後援：ナガセケンコー㈱

男子の部

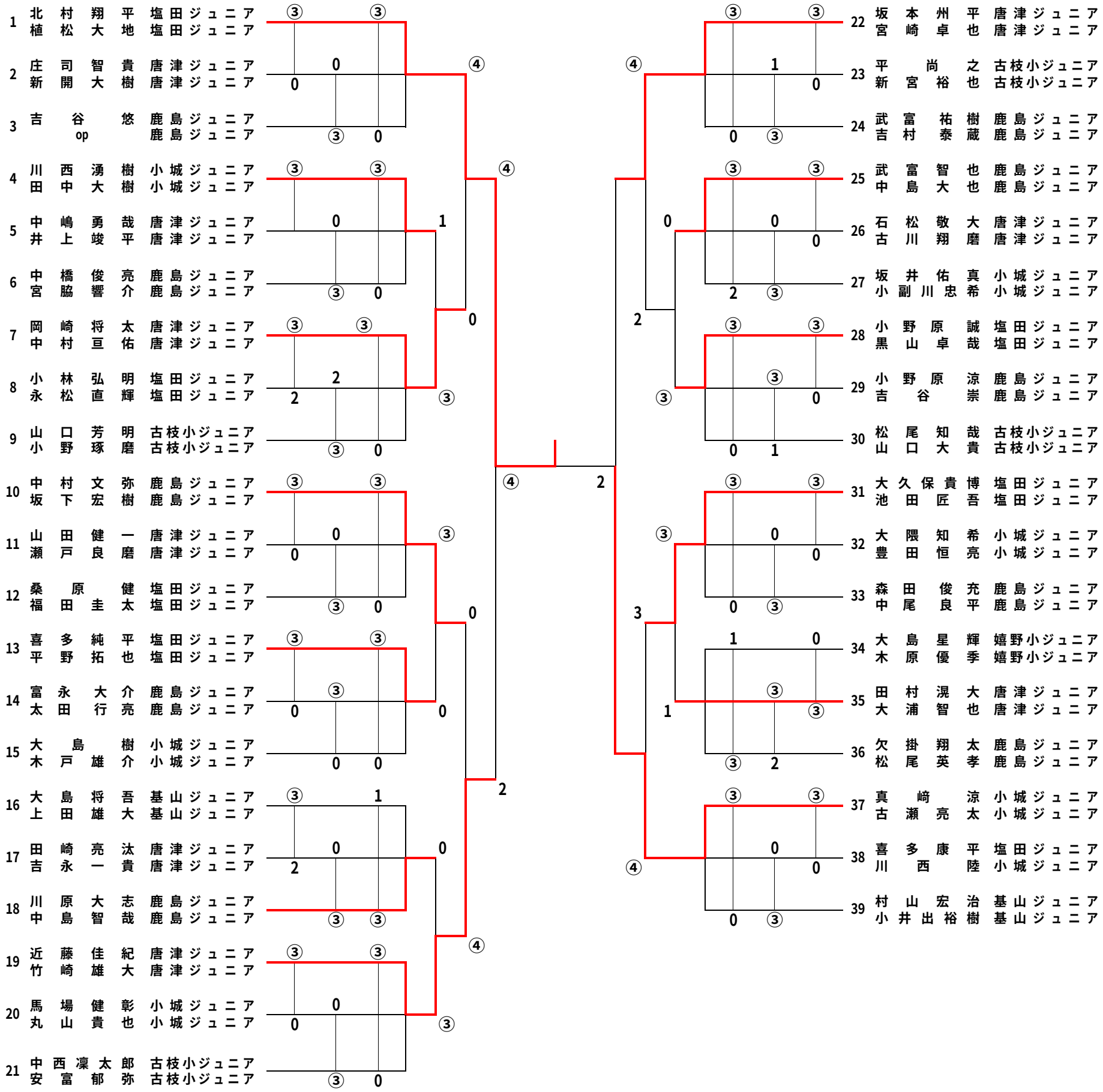

優勝	1	北村翔平・植松大地	塩田ｼﾞｭﾆｱ
第2位	37	真崎　涼・古瀬亮太	小城ｼﾞｭﾆｱ
第3位	19	近藤佳紀・竹崎雄大	唐津ｼﾞｭﾆｱ
第3位	22	坂本州平・宮崎卓也	唐津ｼﾞｭﾆｱ

3位決定