平成20年度ハイスクールジャパンカップ佐賀県代表選考会
2008.4.20
佐賀県森林公園庭球場

女子個人戦 (1)

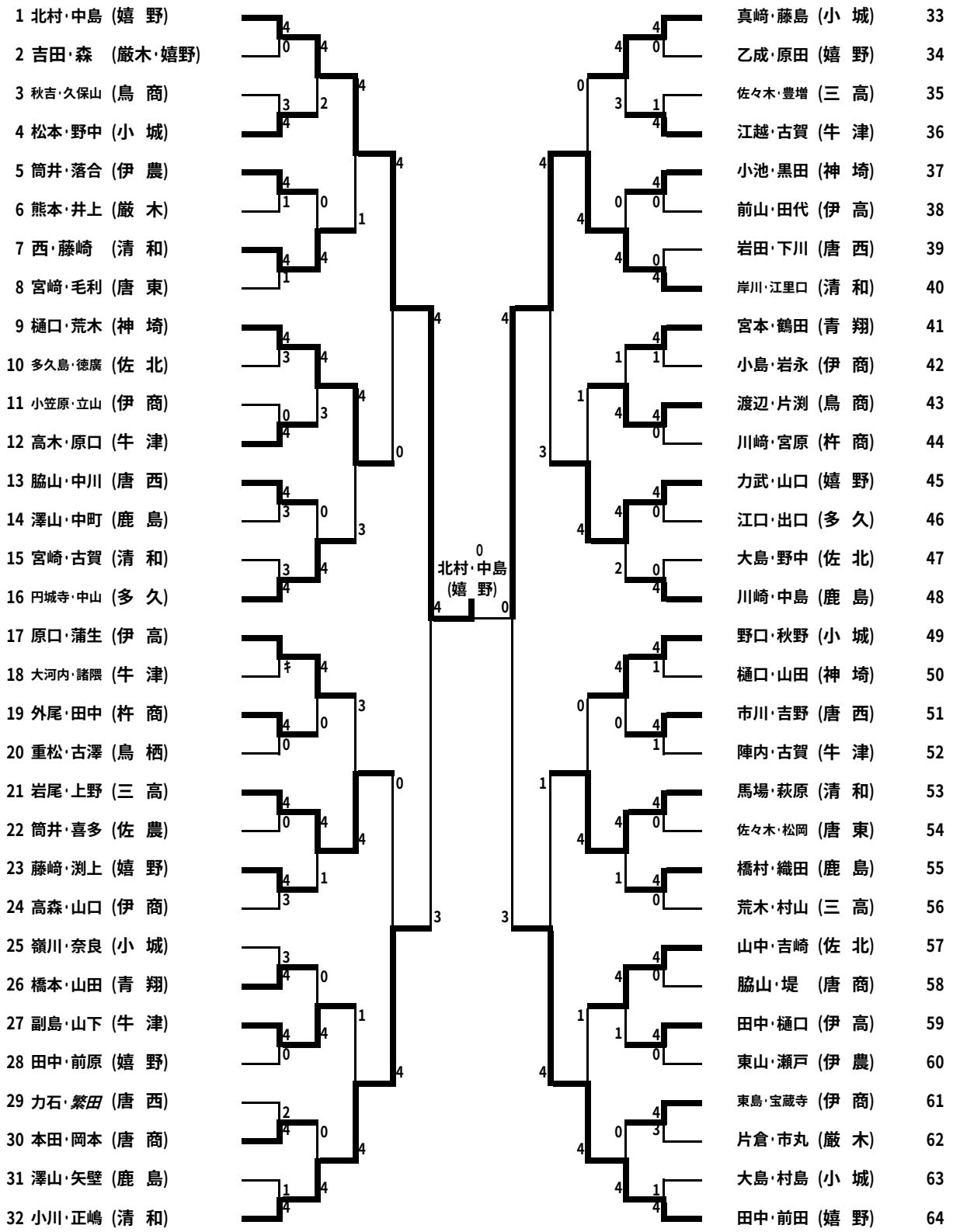

平成20年度ハイスクールジャパンカップ佐賀県代表選考会
2008.4.20
佐賀県森林公園庭球場
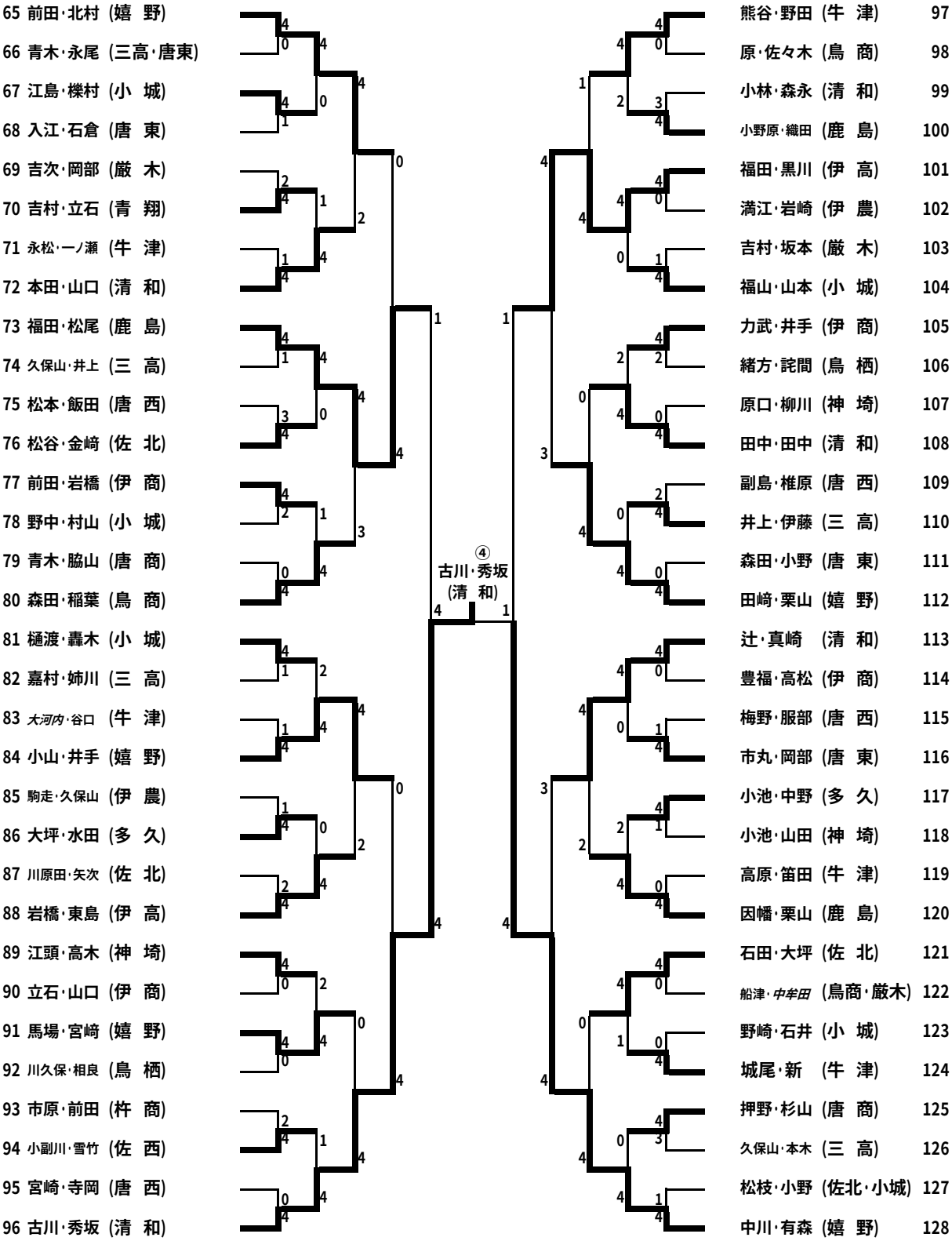
女子個人戦 (2)