U-20 女子 ダブルス　トーナメント

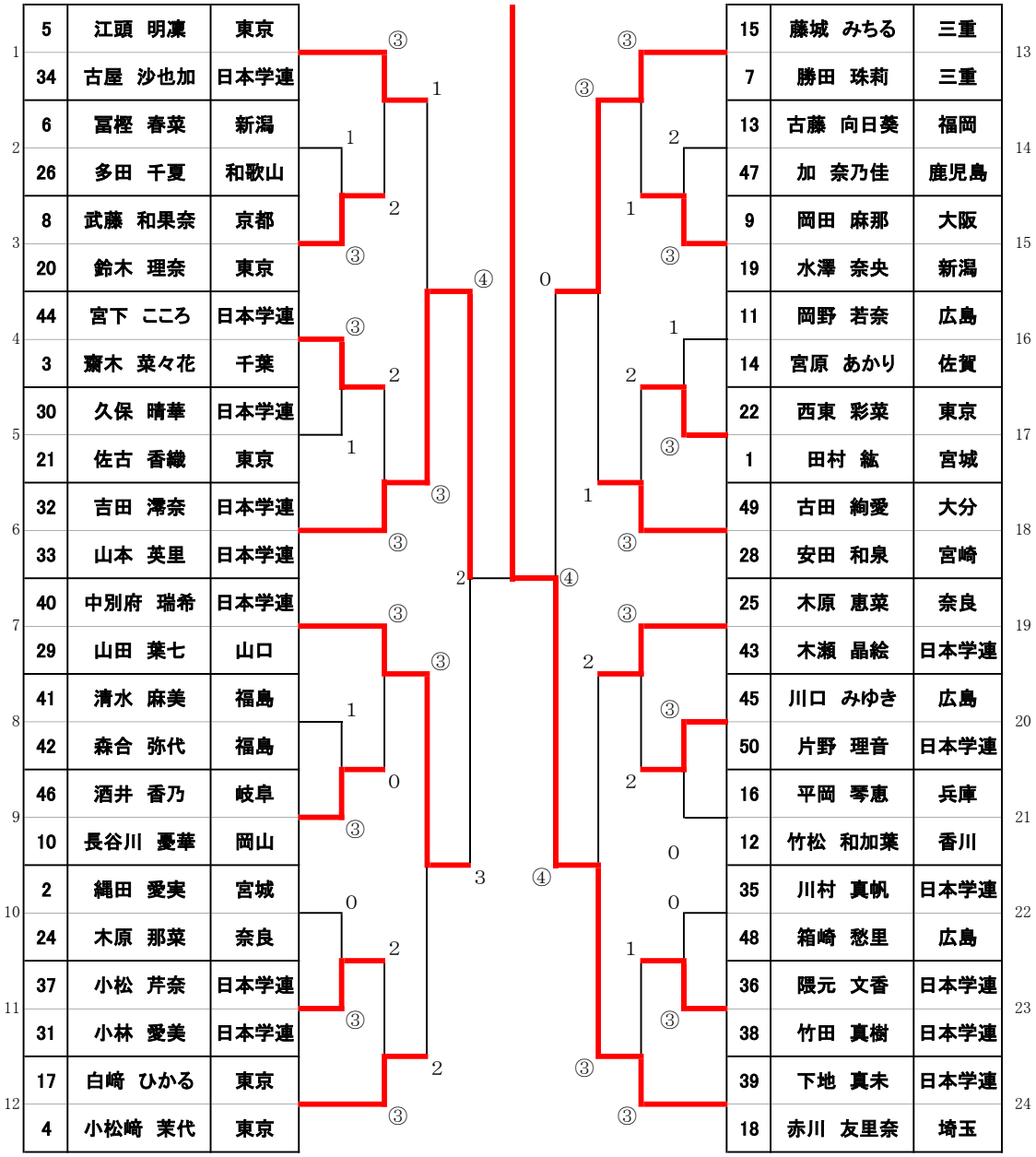

優　　勝	39	下地　真未	（ 日本学連 ）	ペア
	18	赤川　友里奈	（ 埼玉 ）	
準 優 勝	32	吉田　澪奈	（ 日本学連 ）	ペア
	33	山本　英里	（ 日本学連 ）	
第 3 位	15	藤城　みちる	（ 三重 ）	ペア
	7	勝田　珠莉	（ 三重 ）	
第 3 位	40	中別府　瑞希	（ 日本学連 ）	ペア
	29	山田　葉七	（ 山口 ）	