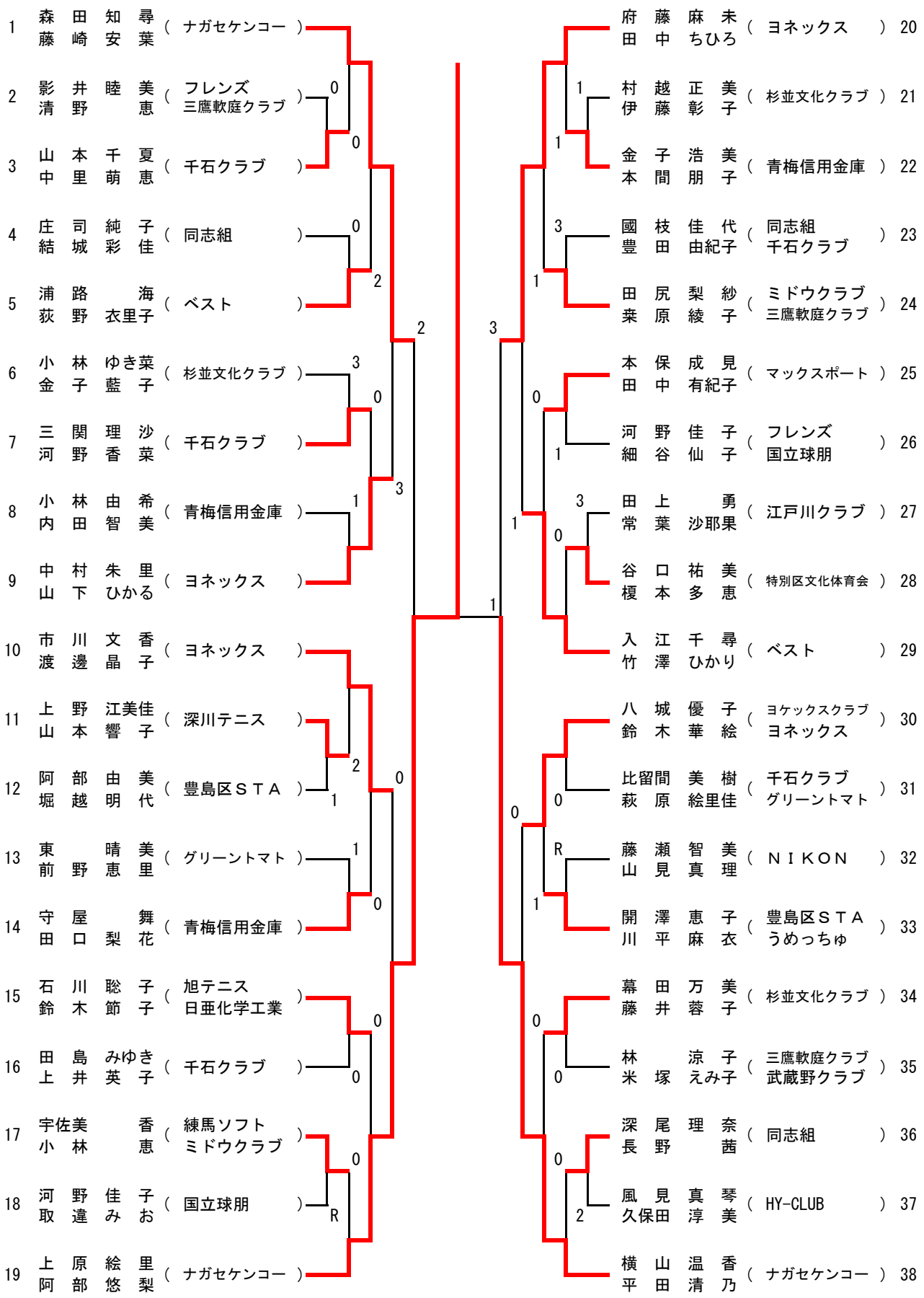
1 森田知尋 藤崎安葉 (ナガセケンコー)
2 影井睦美 清野恵 (フレンズ 三鷹軟庭クラブ)
3 山本千夏 中里萌恵 (千石クラブ)
4 庄司純子 結城彩佳 (同志組)
5 浦路海 荻野衣里子 (ベスト)
6 小林ゆき菜 金子藍子 (杉並文化クラブ)
7 三関理沙 河野香菜 (千石クラブ)
8 小林由希 内田智美 (青梅信用金庫)
9 中村朱里 山下ひかる (ヨネックス)
10 市川文香 渡邊晶子 (ヨネックス)
11 上野江美佳 山本響子 (深川テニス)
12 阿部由美 堀越明代 (豊島区ＳＴＡ)
13 東晴美 前野恵里 (グリーントマト)
14 守屋舞 田口梨花 (青梅信用金庫)
15 石川聡子 鈴木節子 (旭テニス 日亜化学工業)
16 田島みゆき 上井英子 (千石クラブ)
17 宇佐美香 小林恵 (練馬ソフト ミドウクラブ)
18 河野佳子 取違みお (国立球朋)
19 上原絵里 阿部悠梨 (ナガセケンコー)
20 府藤麻未 田中ちひろ (ヨネックス)
21 村越正美 伊藤彰子 (杉並文化クラブ)
22 金子浩美 本間朋子 (青梅信用金庫)
23 國枝佳代 豊田由紀子 (同志組 千石クラブ)
24 田尻梨紗 桒原綾子 (ミドウクラブ 三鷹軟庭クラブ)
25 本保成見 田中有紀子 (マックスポート)
26 河野佳子 細谷仙子 (フレンズ 国立球朋)
27 田上勇 常葉沙耶果 (江戸川クラブ)
28 谷口祐美 榎本多恵 (特別区文化体育会)
29 入江千尋 竹澤ひかり (ベスト)
30 八城優子 鈴木華絵 (ヨケックスクラブ ヨネックス)
31 比留間美樹 萩原絵里佳 (千石クラブ グリーントマト)
32 藤瀬智美 山見真理 (ＮＩＫＯＮ)
33 開澤恵子 川平麻衣 (豊島区ＳＴＡ うめっちゅ)
34 幕田万美 藤井蓉子 (杉並文化クラブ)
35 林涼子 米塚えみ子 (三鷹軟庭クラブ 武蔵野クラブ)
36 深尾理奈 長野茜 (同志組)
37 風見真琴 久保田淳美 (HY-CLUB)
38 横山温香 平田清乃 (ナガセケンコー)