女子9部

6月16日　　有明　(K)

A	チーム名	1	2	3	4	勝率	差	順位
1	武蔵野クラブ・B		0	②	0	1/3	−2	4
2	世田谷・B	③		1	0	1/3	＋2	2
3	NIKONクラブ・B	1	②		0	1/3	±0	3
4	東泉クラブ	③	③	③		3/3		1

B	チーム名	1	2	3	4	勝率	差	順位
1	東大和市STA・B		②	③	③	3/3		1
2	MMC・B	1		③	②	2/3		2
3	紀尾井クラブ	R	R		R	0/3		~~4~~
4	東久留米STA	0	1	③		1/3		3

C	チーム名	1	2	3	4	勝率	差	順位
1	八高クラブ		③	③	③	3/3		1
2	東大和市STA・A	0		②	②	2/3		2
3	チームNARO・C	0	1		1	0/3		4
4	赤門クラブ・B	0	1	②		1/3		3
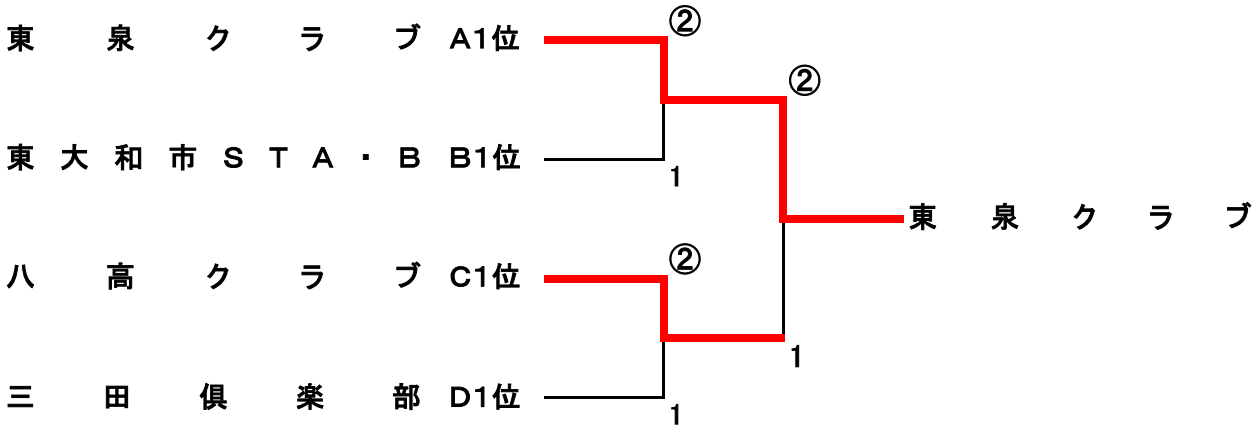
D	チーム名	1	2	3	4	勝率	G差	順位
1	八王子市役所		1	②	0	1/3	＋4	3
2	若獅子クラブ	②		1	0	1/3	−9	4
3	グリーントマト・B	1	②		0	1/3	＋5	2
4	三田倶楽部	③	③	③		3/3		1