東京選手権大会

10月11日　小金井

シニア女子50　参加組数　25ペア

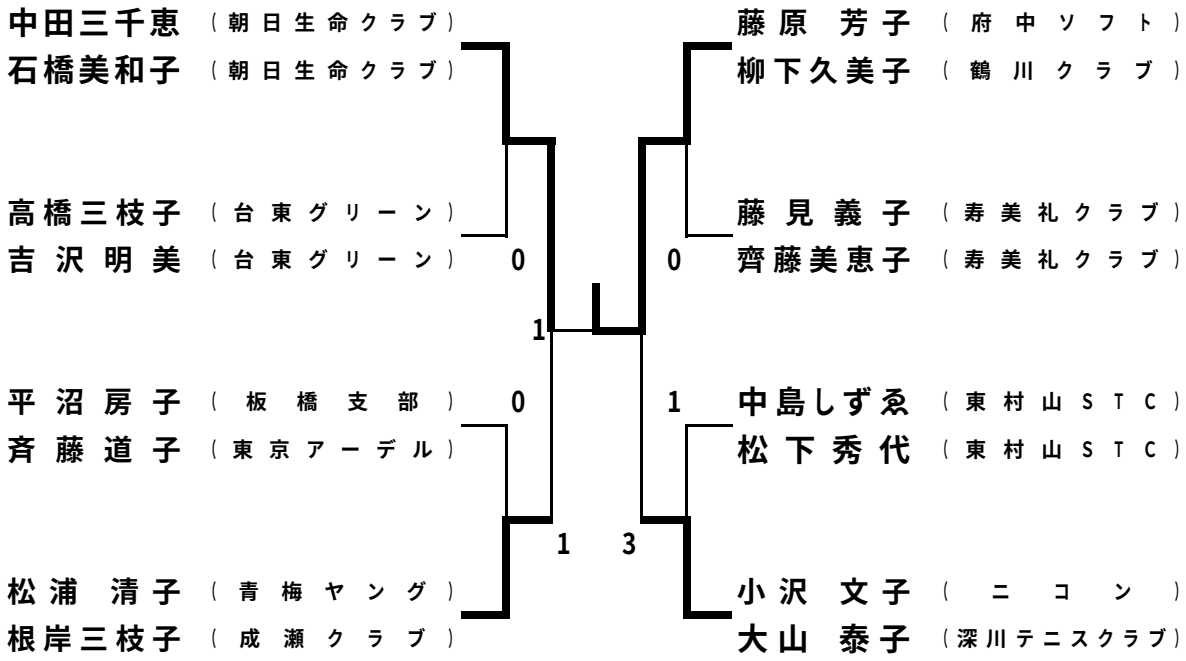

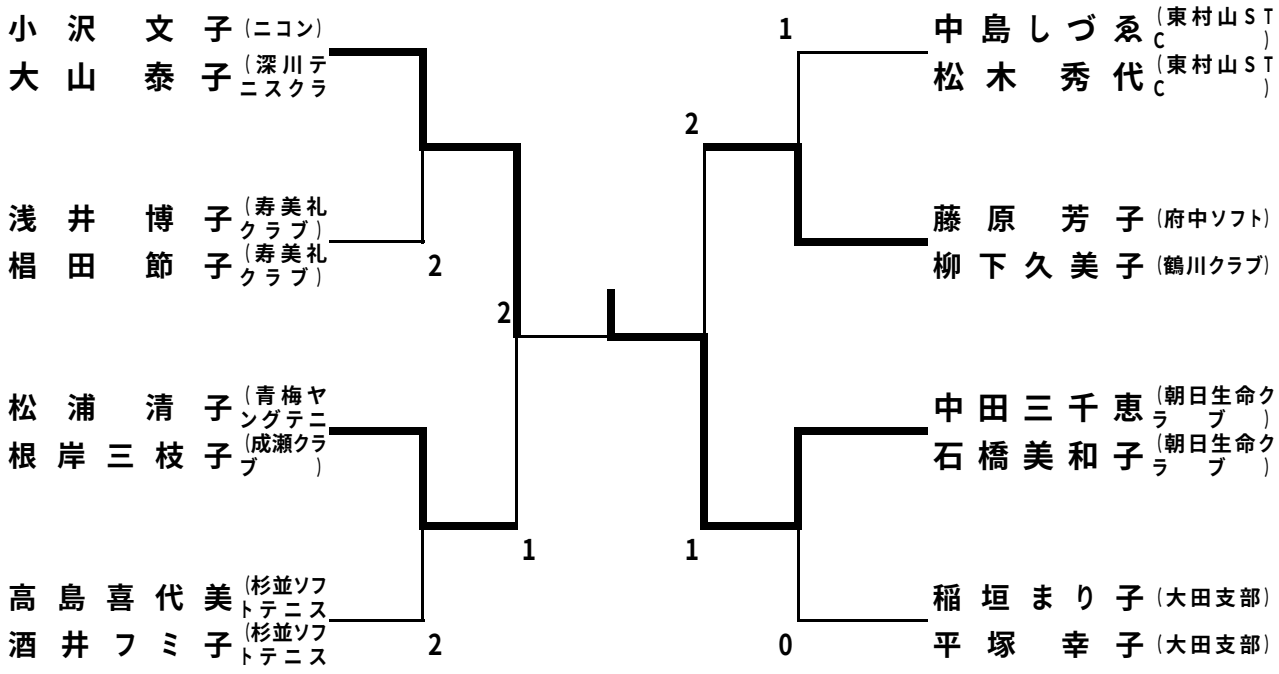
小沢 文子（ニコン）
大山 泰子（深川テニスクラ
浅井 博子（寿美礼クラブ）
椙田 節子（寿美礼クラブ）
松浦 清子（青梅ヤングテニ
根岸三枝子（成瀬クラブ）
高島喜代美（杉並ソフトテニス
酒井フミ子（杉並ソフトテニス
2
2
2
1
2
1
1
0
中島しづゑ（東村山STC）
松木 秀代（東村山STC）
藤原 芳子（府中ソフト）
柳下久美子（鶴川クラブ）
中田三千恵（朝日生命クラブ）
石橋美和子（朝日生命クラブ）
稲垣まり子（大田支部）
平塚 幸子（大田支部）