女子の部

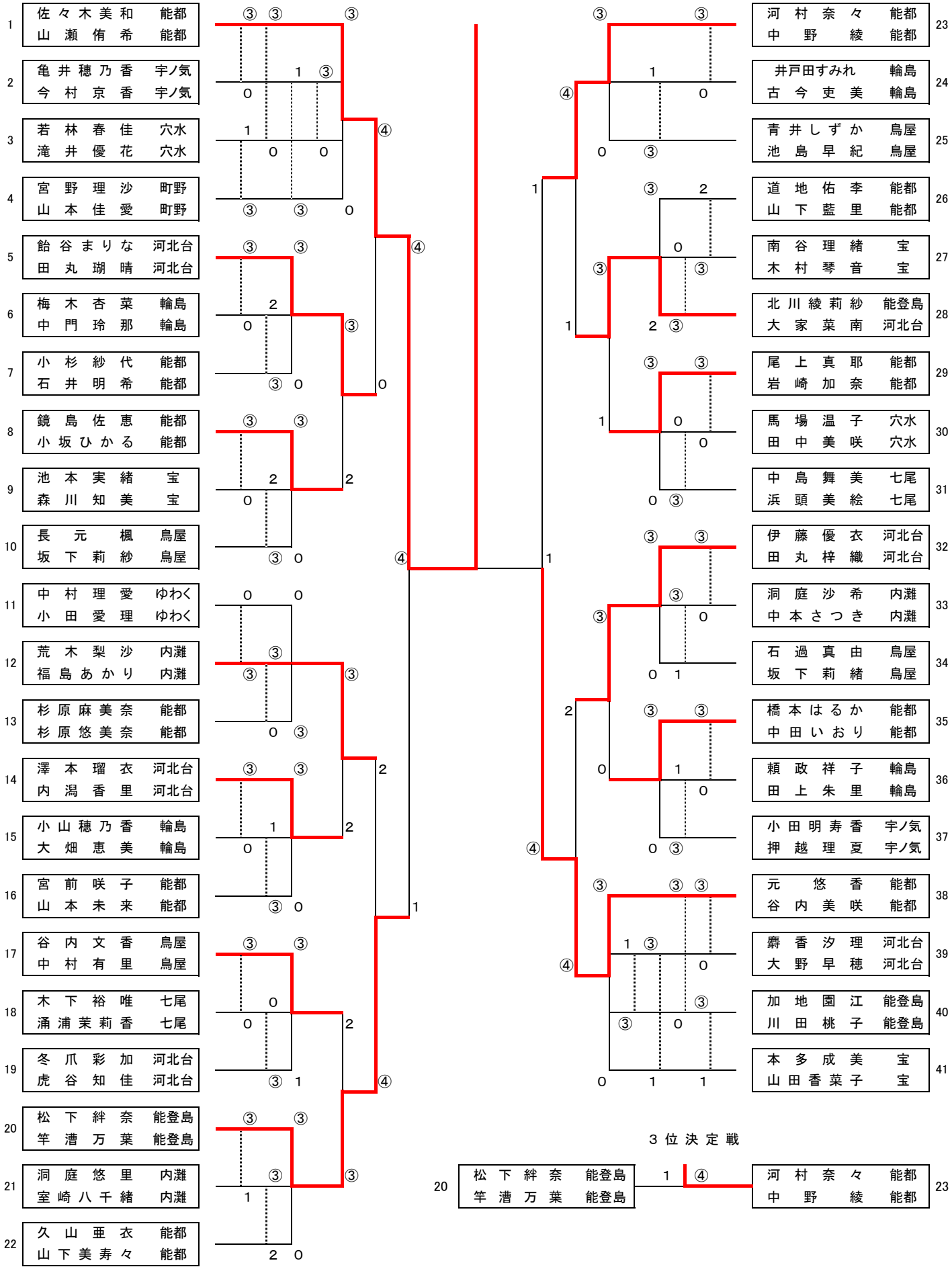
1 佐々木美和 能都 / 山瀬侑希 能都
2 亀井穂乃香 宇ノ気 / 今村京香 宇ノ気
3 若林春佳 穴水 / 滝井優花 穴水
4 宮野理沙 町野 / 山本佳愛 町野
5 飴谷まりな 河北台 / 田丸瑚晴 河北台
6 梅木杏菜 輪島 / 中門玲那 輪島
7 小杉紗代 能都 / 石井明希 能都
8 鏡島佐恵 能都 / 小坂ひかる 能都
9 池本実緒 宝 / 森川知美 宝
10 長元楓 鳥屋 / 坂下莉紗 鳥屋
11 中村理愛 ゆわく / 小田愛理 ゆわく
12 荒木梨沙 内灘 / 福島あかり 内灘
13 杉原麻美奈 能都 / 杉原悠美奈 能都
14 澤本瑠衣 河北台 / 内潟香里 河北台
15 小山穂乃香 輪島 / 大畑恵美 輪島
16 宮前咲子 能都 / 山本未来 能都
17 谷内文香 鳥屋 / 中村有里 鳥屋
18 木下裕唯 七尾 / 涌浦茉莉香 七尾
19 冬爪彩加 河北台 / 虎谷知佳 河北台
20 松下絆奈 能登島 / 竿漕万葉 能登島
21 洞庭悠里 内灘 / 室崎八千緒 内灘
22 久山亜衣 能都 / 山下美寿々 能都
23 河村奈々 能都 / 中野綾 能都
24 井戸田すみれ 輪島 / 古今吏美 輪島
25 青井しずか 鳥屋 / 池島早紀 鳥屋
26 道地佑李 能都 / 山下藍里 能都
27 南谷理緒 宝 / 木村琴音 宝
28 北川綾莉紗 能登島 / 大家菜南 河北台
29 尾上真耶 能都 / 岩崎加奈 能都
30 馬場温子 穴水 / 田中美咲 穴水
31 中島舞美 七尾 / 浜頭美絵 七尾
32 伊藤優衣 河北台 / 田丸梓織 河北台
33 洞庭沙希 内灘 / 中本さつき 内灘
34 石過真由 鳥屋 / 坂下莉緒 鳥屋
35 橋本はるか 能都 / 中田いおり 能都
36 頼政祥子 輪島 / 田上朱里 輪島
37 小田明寿香 宇ノ気 / 押越理夏 宇ノ気
38 元悠香 能都 / 谷内美咲 能都
39 麝香汐理 河北台 / 大野早穂 河北台
40 加地園江 能登島 / 川田桃子 能登島
41 本多成美 宝 / 山田香菜子 宝
3位決定戦
20 松下絆奈 能登島 / 竿漕万葉 能登島
23 河村奈々 能都 / 中野綾 能都