2部-1

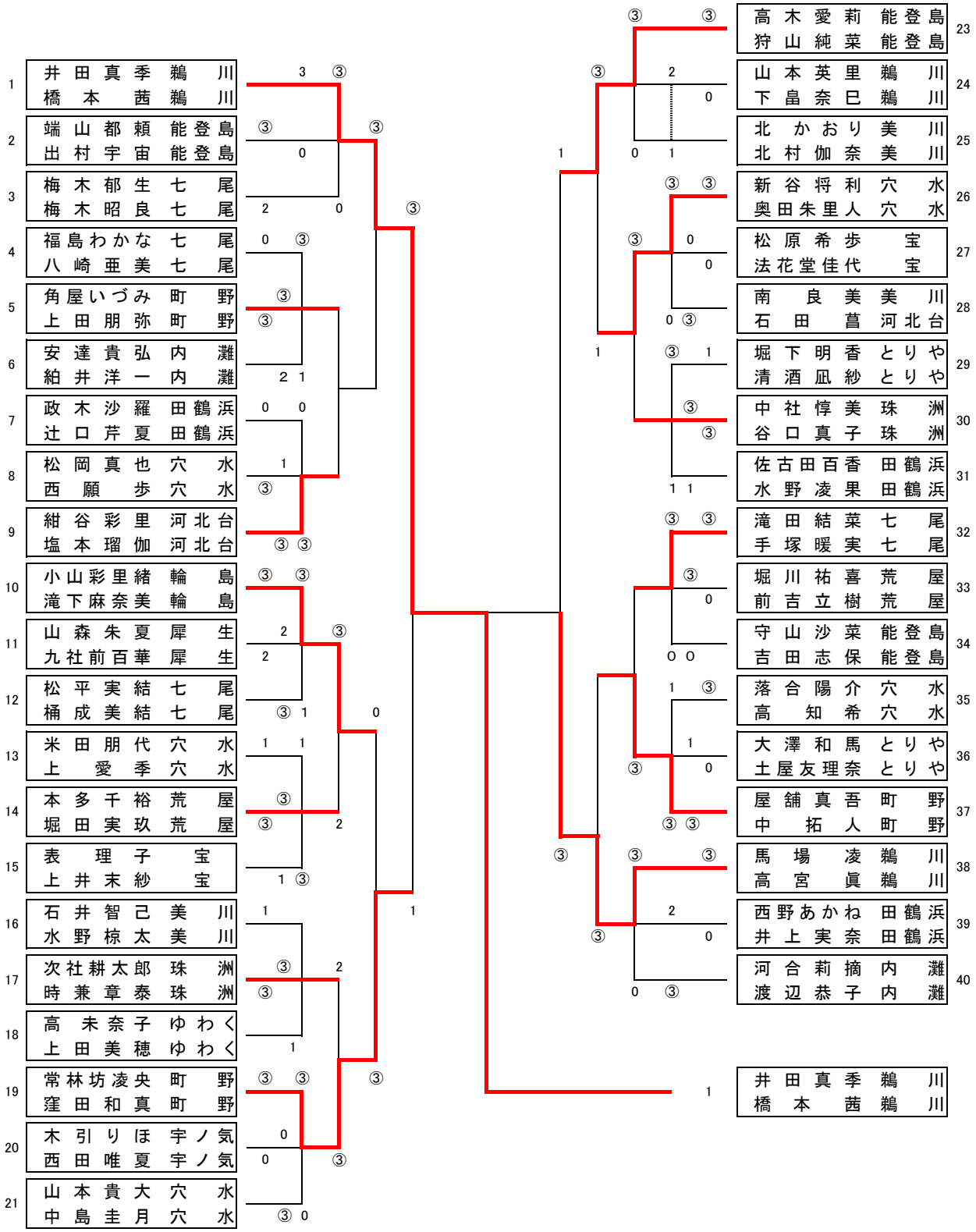
1 井田真季 鵜川 / 橋本茜 鵜川
2 端山都頼 能登島 / 出村宇宙 能登島
3 梅木郁生 七尾 / 梅木昭良 七尾
4 福島わかな 七尾 / 八崎亜美 七尾
5 角屋いづみ 町野 / 上田朋弥 町野
6 安達貴弘 内灘 / 紹井洋一 内灘
7 政木沙羅 田鶴浜 / 辻口芹夏 田鶴浜
8 松岡真也 穴水 / 西願歩 穴水
9 紺谷彩里 河北台 / 塩本瑠伽 河北台
10 小山彩里緒 輪島 / 滝下麻奈美 輪島
11 山森朱夏 犀生 / 九社前百華 犀生
12 松平実結 七尾 / 桶成美結 七尾
13 米田朋代 穴水 / 上愛季 穴水
14 本多千裕 荒屋 / 堀田実玖 荒屋
15 表理子 宝 / 上井末紗 宝
16 石井智己 美川 / 水野椋太 美川
17 次社耕太郎 珠洲 / 時兼章泰 珠洲
18 高未奈子 ゆわく / 上田美穂 ゆわく
19 常林坊凌央 町野 / 窪田和真 町野
20 木引りほ 宇ノ気 / 西田唯夏 宇ノ気
21 山本貴大 穴水 / 中島圭月 穴水
23 高木愛莉 能登島 / 狩山純菜 能登島
24 山本英里 鵜川 / 下畠奈巳 鵜川
25 北かおり 美川 / 北村伽奈 美川
26 新谷将利 穴水 / 奥田朱里人 穴水
27 松原希歩 宝 / 法花堂佳代 宝
28 南良美美 川 / 石田菖 河北台
29 堀下明香 とりや / 清酒凪紗 とりや
30 中社惇美 珠洲 / 谷口真子 珠洲
31 佐古田百香 田鶴浜 / 水野凌果 田鶴浜
32 滝田結菜 七尾 / 手塚暖実 七尾
33 堀川祐喜 荒屋 / 前吉立樹 荒屋
34 守山沙菜 能登島 / 吉田志保 能登島
35 落合陽介 穴水 / 高知希 穴水
36 大澤和馬 とりや / 土屋友理奈 とりや
37 屋舗真吾 町野 / 中拓人 町野
38 馬場凌 鵜川 / 高宮眞 鵜川
39 西野あかね 田鶴浜 / 井上実奈 田鶴浜
40 河合莉摘 内灘 / 渡辺恭子 内灘
1 井田真季 鵜川 / 橋本茜 鵜川

2部-2

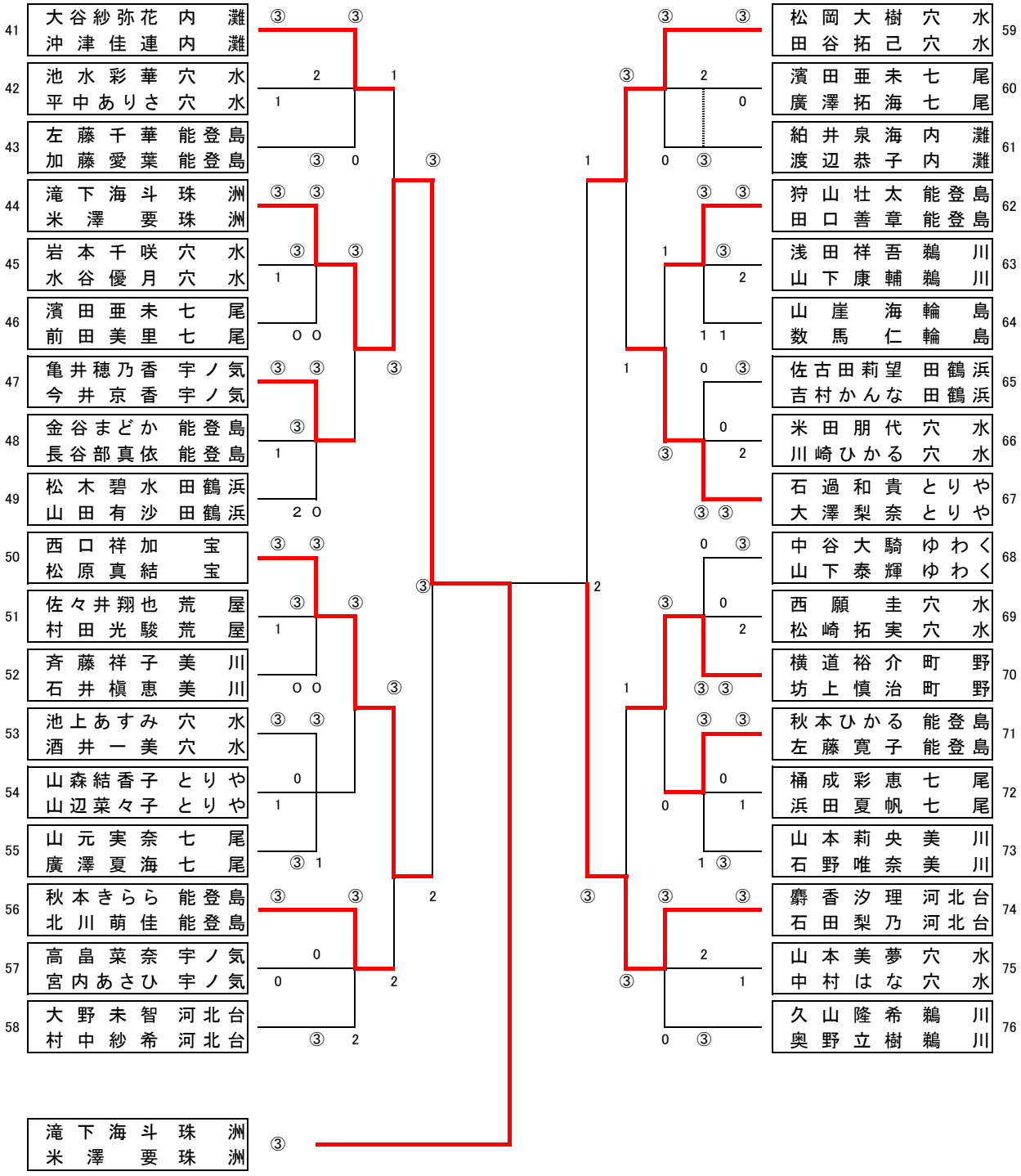
41 大谷紗弥花 内灘 / 沖津佳連 内灘
42 池水彩華 穴水 / 平中ありさ 穴水
43 左藤千華 能登島 / 加藤愛葉 能登島
44 滝下海斗 珠洲 / 米澤要 珠洲
45 岩本千咲 穴水 / 水谷優月 穴水
46 濱田亜未 七尾 / 前田美里 七尾
47 亀井穂乃香 宇ノ気 / 今井京香 宇ノ気
48 金谷まどか 能登島 / 長谷部真依 能登島
49 松木碧水 田鶴浜 / 山田有沙 田鶴浜
50 西口祥加 宝 / 松原真結 宝
51 佐々井翔也 荒屋 / 村田光駿 荒屋
52 斉藤祥子 美川 / 石井槇恵 美川
53 池上あすみ 穴水 / 酒井一美 穴水
54 山森結香子 とりや / 山辺菜々子 とりや
55 山元実奈 七尾 / 廣澤夏海 七尾
56 秋本きらら 能登島 / 北川萌佳 能登島
57 高畠菜奈 宇ノ気 / 宮内あさひ 宇ノ気
58 大野未智 河北台 / 村中紗希 河北台
滝下海斗 珠洲 / 米澤要 珠洲
59 松岡大樹 穴水 / 田谷拓己 穴水
60 濱田亜未 七尾 / 廣澤拓海 七尾
61 紲井泉海 内灘 / 渡辺恭子 内灘
62 狩山壮太 能登島 / 田口善章 能登島
63 浅田祥吾 鵜川 / 山下康輔 鵜川
64 山崎海輪 島 / 数馬仁輪 島
65 佐古田莉望 田鶴浜 / 吉村かんな 田鶴浜
66 米田朋代 穴水 / 川崎ひかる 穴水
67 石過和貴 とりや / 大澤梨奈 とりや
68 中谷大騎 ゆわく / 山下泰輝 ゆわく
69 西願圭 穴水 / 松崎拓実 穴水
70 横道裕介 町野 / 坊上慎治 町野
71 秋本ひかる 能登島 / 左藤寛子 能登島
72 桶成彩恵 七尾 / 浜田夏帆 七尾
73 山本莉央美 川 / 石野唯奈美 川
74 麝香汐理 河北台 / 石田梨乃 河北台
75 山本美夢 穴水 / 中村はな 穴水
76 久山隆希 鵜川 / 奥野立樹 鵜川