２部－２

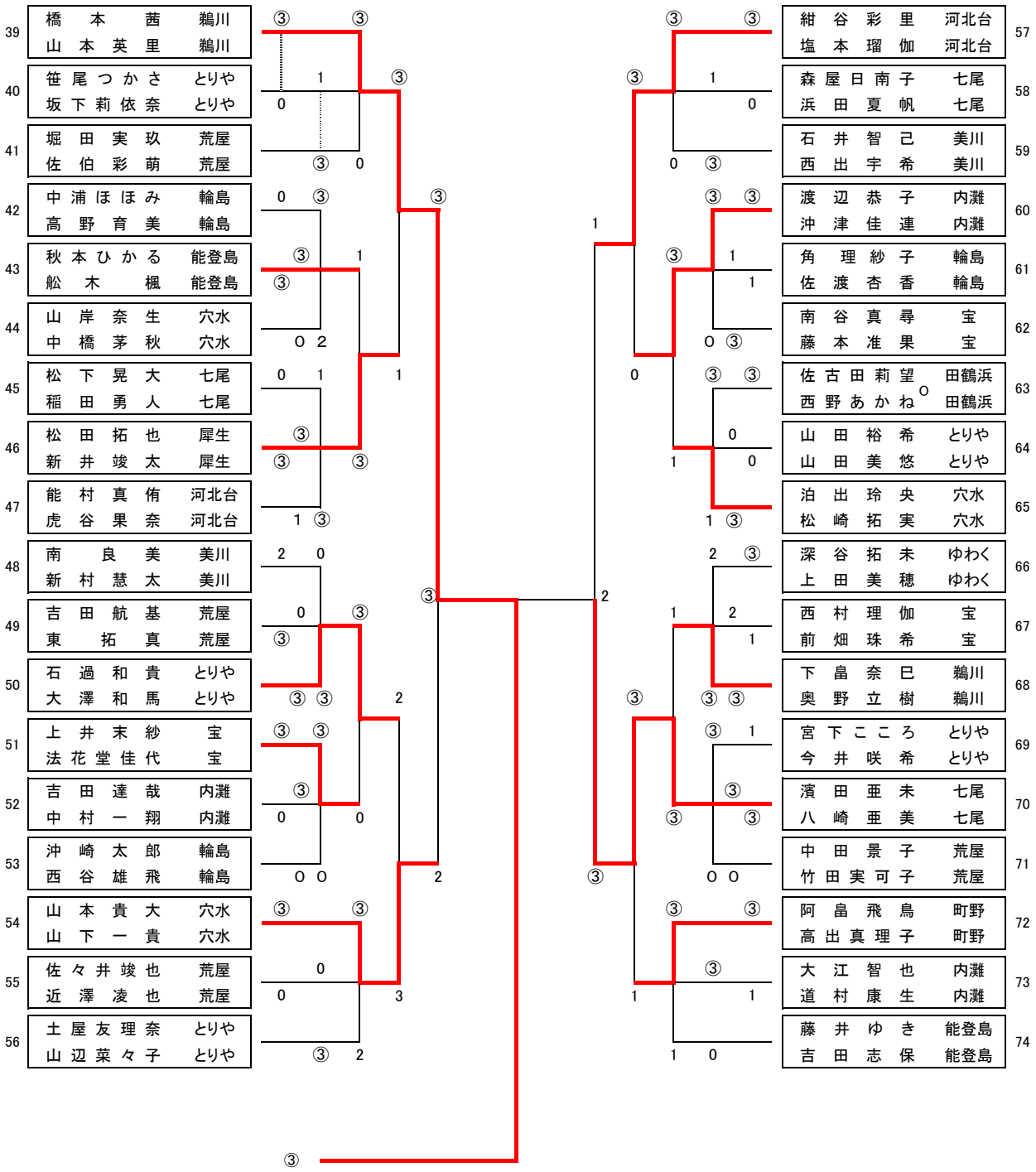
39 橋本 茜 鵜川
山本 英里 鵜川
40 笹尾つかさ とりや
坂下莉依奈 とりや
41 堀田 実玖 荒屋
佐伯 彩萌 荒屋
42 中浦ほほみ 輪島
高野 育美 輪島
43 秋本ひかる 能登島
舩木 楓 能登島
44 山岸 奈生 穴水
中橋 茅秋 穴水
45 松下 晃大 七尾
稲田 勇人 七尾
46 松田 拓也 犀生
新井 竣太 犀生
47 能村 真侑 河北台
虎谷 果奈 河北台
48 南 良美 美川
新村 慧太 美川
49 吉田 航基 荒屋
東 拓真 荒屋
50 石過 和貴 とりや
大澤 和馬 とりや
51 上井 末紗 宝
法花堂佳代 宝
52 吉田 達哉 内灘
中村 一翔 内灘
53 沖崎 太郎 輪島
西谷 雄飛 輪島
54 山本 貴大 穴水
山下 一貴 穴水
55 佐々井竣也 荒屋
近澤 凌也 荒屋
56 土屋友理奈 とりや
山辺菜々子 とりや
57 紺谷 彩里 河北台
塩本 瑠伽 河北台
58 森屋日南子 七尾
浜田 夏帆 七尾
59 石井 智己 美川
西出 宇希 美川
60 渡辺 恭子 内灘
沖津 佳連 内灘
61 角 理紗子 輪島
佐渡 杏香 輪島
62 南谷 真尋 宝
藤本 准果 宝
63 佐古田莉望 田鶴浜
西野あかね 田鶴浜
64 山田 裕希 とりや
山田 美悠 とりや
65 泊出 玲央 穴水
松崎 拓実 穴水
66 深谷 拓未 ゆわく
上田 美穂 ゆわく
67 西村 理伽 宝
前畑 珠希 宝
68 下畠 奈巳 鵜川
奥野 立樹 鵜川
69 宮下こころ とりや
今井 咲希 とりや
70 濱田 亜未 七尾
八崎 亜美 七尾
71 中田 景子 荒屋
竹田実可子 荒屋
72 阿畠 飛鳥 町野
高出真理子 町野
73 大江 智也 内灘
道村 康生 内灘
74 藤井 ゆき 能登島
吉田 志保 能登島