混合

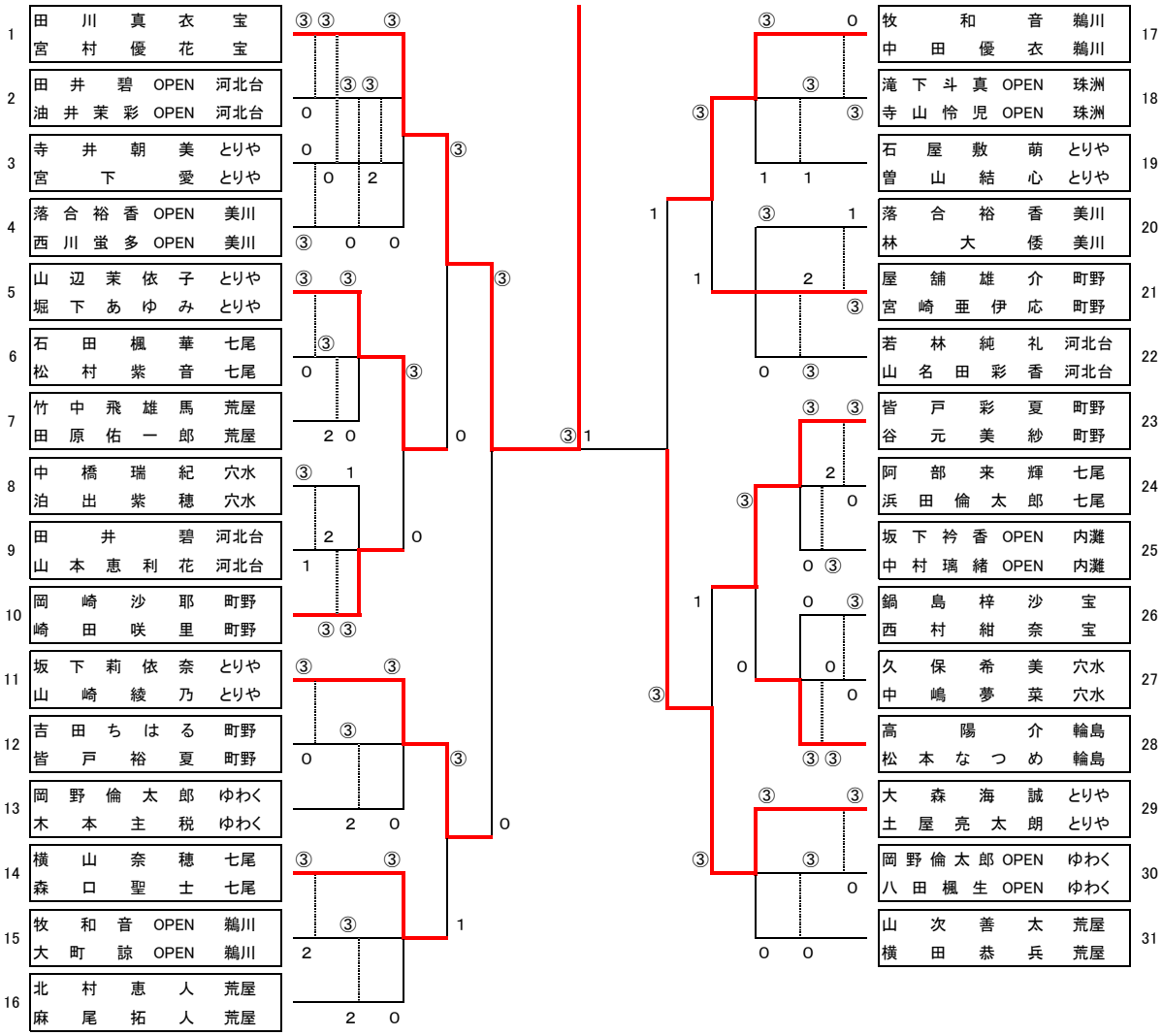
1 田 川 真 衣 宝 / 宮 村 優 花 宝
2 田 井 碧 OPEN 河北台 / 油 井 茉 彩 OPEN 河北台
3 寺 井 朝 美 とりや / 宮 下 愛 とりや
4 落 合 裕 香 OPEN 美川 / 西 川 蛍 多 OPEN 美川
5 山 辺 茉 依 子 とりや / 堀 下 あ ゆ み とりや
6 石 田 楓 華 七尾 / 松 村 紫 音 七尾
7 竹 中 飛 雄 馬 荒屋 / 田 原 佑 一 郎 荒屋
8 中 橋 瑞 紀 穴水 / 泊 出 紫 穂 穴水
9 田 井 碧 河北台 / 山 本 恵 利 花 河北台
10 岡 崎 沙 耶 町野 / 崎 田 咲 里 町野
11 坂 下 莉 依 奈 とりや / 山 崎 綾 乃 とりや
12 吉 田 ち は る 町野 / 皆 戸 裕 夏 町野
13 岡 野 倫 太 郎 ゆわく / 木 本 主 税 ゆわく
14 横 山 奈 穂 七尾 / 森 口 聖 士 七尾
15 牧 和 音 OPEN 鵜川 / 大 町 諒 OPEN 鵜川
16 北 村 恵 人 荒屋 / 麻 尾 拓 人 荒屋
17 牧 和 音 鵜川 / 中 田 優 衣 鵜川
18 滝 下 斗 真 OPEN 珠洲 / 寺 山 怜 児 OPEN 珠洲
19 石 屋 敷 萌 とりや / 曽 山 結 心 とりや
20 落 合 裕 香 美川 / 林 大 倭 美川
21 屋 舗 雄 介 町野 / 宮 崎 亜 伊 応 町野
22 若 林 純 礼 河北台 / 山 名 田 彩 香 河北台
23 皆 戸 彩 夏 町野 / 谷 元 美 紗 町野
24 阿 部 来 輝 七尾 / 浜 田 倫 太 郎 七尾
25 坂 下 衿 香 OPEN 内灘 / 中 村 璃 緒 OPEN 内灘
26 鍋 島 梓 沙 宝 / 西 村 紺 奈 宝
27 久 保 希 美 穴水 / 中 嶋 夢 菜 穴水
28 高 陽 介 輪島 / 松 本 な つ め 輪島
29 大 森 海 誠 とりや / 土 屋 亮 太 朗 とりや
30 岡 野 倫 太 郎 OPEN ゆわく / 八 田 楓 生 OPEN ゆわく
31 山 次 善 太 荒屋 / 横 田 恭 兵 荒屋