5年女子

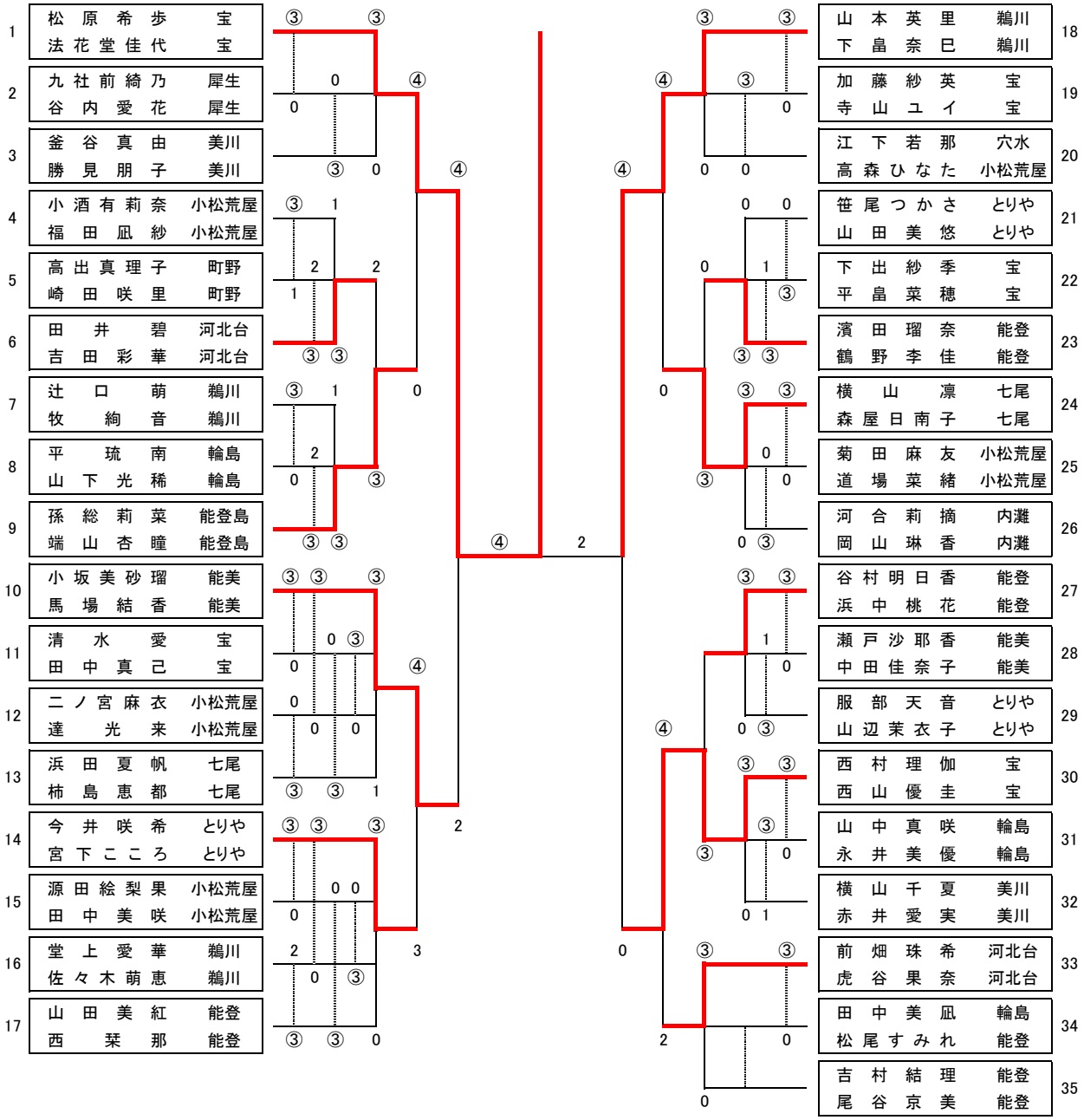
1 松原希歩 宝
法花堂佳代 宝
2 九社前綺乃 犀生
谷内愛花 犀生
3 釜谷真由 美川
勝見朋子 美川
4 小酒有莉奈 小松荒屋
福田凪紗 小松荒屋
5 高出真理子 町野
崎田咲里 町野
6 田井碧 河北台
吉田彩華 河北台
7 辻口萌 鵜川
牧絢音 鵜川
8 平琉南 輪島
山下光稀 輪島
9 孫総莉菜 能登島
端山杏瞳 能登島
10 小坂美砂瑠 能美
馬場結香 能美
11 清水愛 宝
田中真己 宝
12 二ノ宮麻衣 小松荒屋
達光来 小松荒屋
13 浜田夏帆 七尾
柿島恵都 七尾
14 今井咲希 とりや
宮下こころ とりや
15 源田絵梨果 小松荒屋
田中美咲 小松荒屋
16 堂上愛華 鵜川
佐々木萌恵 鵜川
17 山田美紅 能登
西栞那 能登
18 山本英里 鵜川
下畠奈巳 鵜川
19 加藤紗英 宝
寺山ユイ 宝
20 江下若那 穴水
高森ひなた 小松荒屋
21 笹尾つかさ とりや
山田美悠 とりや
22 下出紗季 宝
平畠菜穂 宝
23 濱田瑠奈 能登
鶴野李佳 能登
24 横山凛 七尾
森屋日南子 七尾
25 菊田麻友 小松荒屋
道場菜緒 小松荒屋
26 河合莉摘 内灘
岡山琳香 内灘
27 谷村明日香 能登
浜中桃花 能登
28 瀬戸沙耶香 能美
中田佳奈子 能美
29 服部天音 とりや
山辺茉衣子 とりや
30 西村理伽 宝
西山優圭 宝
31 山中真咲 輪島
永井美優 輪島
32 横山千夏 美川
赤井愛実 美川
33 前畑珠希 河北台
虎谷果奈 河北台
34 田中美凪 輪島
松尾すみれ 能登
35 吉村結理 能登
尾谷京美 能登