【女子】

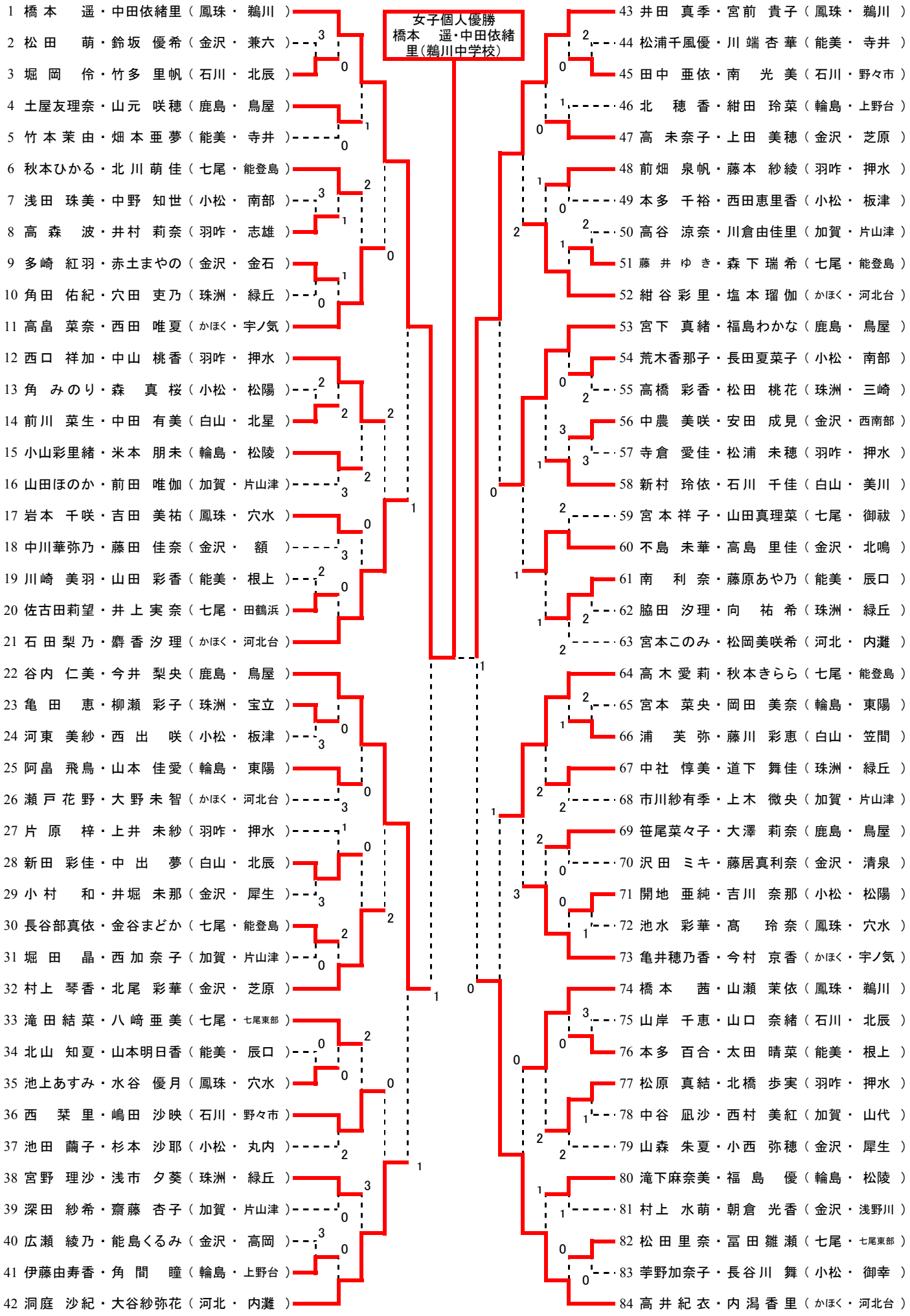
女子個人優勝
橋本　遥・中田依緒里（鵜川中学校）
1 橋本　遥・中田依緒里（鳳珠・鵜川）
2 松田　萌・鈴坂　優希（金沢・兼六）
3 堀岡　伶・竹多　里帆（石川・北辰）
4 土屋友理奈・山元　咲穂（鹿島・鳥屋）
5 竹本茉由・畑本亜夢（能美・寺井）
6 秋本ひかる・北川萌佳（七尾・能登島）
7 浅田　珠美・中野　知世（小松・南部）
8 高森　波・井村　莉奈（羽咋・志雄）
9 多崎　紅羽・赤土まやの（金沢・金石）
10 角田　佑紀・穴田　吏乃（珠洲・緑丘）
11 高畠　菜奈・西田　唯夏（かほく・宇ノ気）
12 西口　祥加・中山　桃香（羽咋・押水）
13 角　みのり・森　真桜（小松・松陽）
14 前川　菜生・中田　有美（白山・北星）
15 小山彩里緒・米本　朋未（輪島・松陵）
16 山田ほのか・前田　唯伽（加賀・片山津）
17 岩本　千咲・吉田　美祐（鳳珠・穴水）
18 中川華弥乃・藤田　佳奈（金沢・額）
19 川崎　美羽・山田　彩香（能美・根上）
20 佐古田莉望・井上実奈（七尾・田鶴浜）
21 石田梨乃・麝香汐理（かほく・河北台）
22 谷内　仁美・今井　梨央（鹿島・鳥屋）
23 亀田　恵・柳瀬　彩子（珠洲・宝立）
24 河東　美紗・西出　咲（小松・板津）
25 阿畠　飛鳥・山本　佳愛（輪島・東陽）
26 瀬戸花野・大野未智（かほく・河北台）
27 片原　梓・上井　未紗（羽咋・押水）
28 新田　彩佳・中出　夢（白山・北辰）
29 小村　和・井堀　未那（金沢・犀生）
30 長谷部真依・金谷まどか（七尾・能登島）
31 堀田　晶・西加奈子（加賀・片山津）
32 村上　琴香・北尾　彩華（金沢・芝原）
33 滝田結菜・八崎亜美（七尾・七尾東部）
34 北山　知夏・山本明日香（能美・辰口）
35 池上あすみ・水谷　優月（鳳珠・穴水）
36 西　栞里・嶋田　沙映（石川・野々市）
37 池田　繭子・杉本　沙耶（小松・丸内）
38 宮野　理沙・浅市　夕葵（珠洲・緑丘）
39 深田　紗希・齋藤　杏子（加賀・片山津）
40 広瀬　綾乃・能島くるみ（金沢・高岡）
41 伊藤由寿香・角間　瞳（輪島・上野台）
42 洞庭　沙紀・大谷紗弥花（河北・内灘）
43 井田　真季・宮前　貴子（鳳珠・鵜川）
44 松浦千風優・川端杏華（能美・寺井）
45 田中　亜依・南　光美（石川・野々市）
46 北　穂香・紺田　玲菜（輪島・上野台）
47 高　未奈子・上田　美穂（金沢・芝原）
48 前畑　泉帆・藤本　紗綾（羽咋・押水）
49 本多　千裕・西田恵里香（小松・板津）
50 高谷　涼奈・川倉由佳里（加賀・片山津）
51 藤井ゆき・森下瑞希（七尾・能登島）
52 紺谷彩里・塩本瑠伽（かほく・河北台）
53 宮下　真緒・福島わかな（鹿島・鳥屋）
54 荒木香那子・長田夏菜子（小松・南部）
55 高橋　彩香・松田　桃花（珠洲・三崎）
56 中農　美咲・安田　成見（金沢・西南部）
57 寺倉　愛佳・松浦　未穂（羽咋・押水）
58 新村　玲依・石川　千佳（白山・美川）
59 宮本祥子・山田真理菜（七尾・御祓）
60 不島　未華・高島　里佳（金沢・北鳴）
61 南　利奈・藤原あや乃（能美・辰口）
62 脇田　汐理・向　祐希（珠洲・緑丘）
63 宮本このみ・松岡美咲希（河北・内灘）
64 高木愛莉・秋本きらら（七尾・能登島）
65 宮本　菜央・岡田　美奈（輪島・東陽）
66 浦　芙弥・藤川　彩恵（白山・笠間）
67 中社　惇美・道下　舞佳（珠洲・緑丘）
68 市川紗有季・上木　微央（加賀・片山津）
69 笹尾菜々子・大澤　莉奈（鹿島・鳥屋）
70 沢田　ミキ・藤居真利奈（金沢・清泉）
71 開地　亜純・吉川　奈那（小松・松陽）
72 池水　彩華・髙　玲奈（鳳珠・穴水）
73 亀井穂乃香・今村　京香（かほく・宇ノ気）
74 橋本　茜・山瀬　茉依（鳳珠・鵜川）
75 山岸　千恵・山口　奈緒（石川・北辰）
76 本多　百合・太田　晴菜（能美・根上）
77 松原　真結・北橋　歩実（羽咋・押水）
78 中谷　凪沙・西村　美紅（加賀・山代）
79 山森　朱夏・小西　弥穂（金沢・犀生）
80 滝下麻奈美・福島　優（輪島・松陵）
81 村上　水萌・朝倉　光香（金沢・浅野川）
82 松田里奈・冨田雛瀬（七尾・七尾東部）
83 芋野加奈子・長谷川　舞（小松・御幸）
84 高井紀衣・内潟香里（かほく・河北台）