平成26年度 能登地区高等学校ソフトテニス夏季大会

平成 26年　8月 19日（土）実施　（会場　鉢ヶ崎テニスコート）

【男子決勝トーナメント】

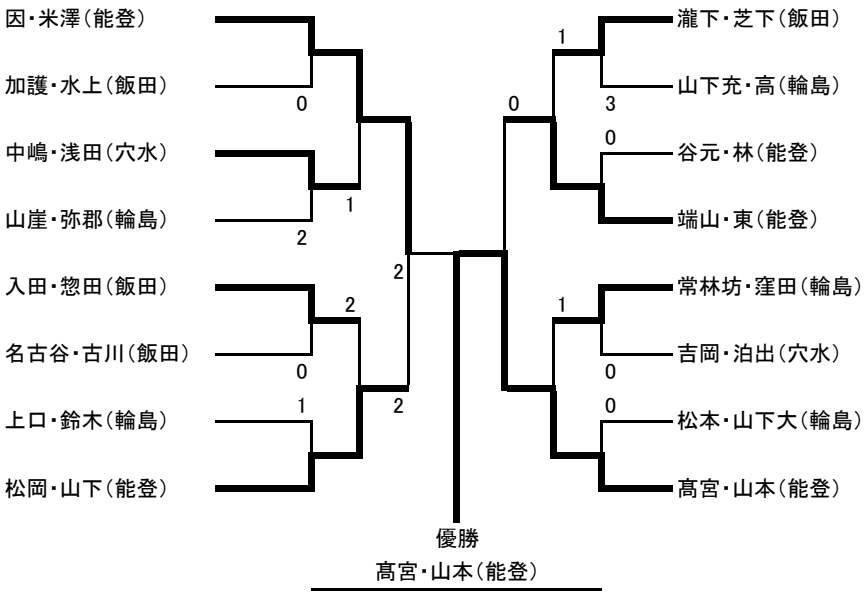
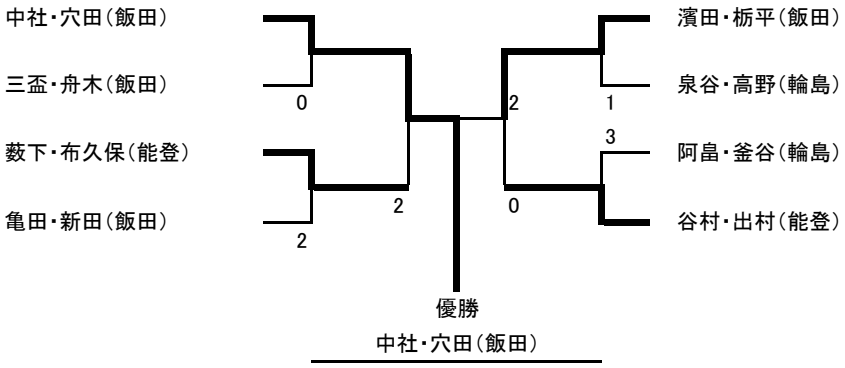
【女子決勝トーナメント】