ふ じ ブロック（初心者）

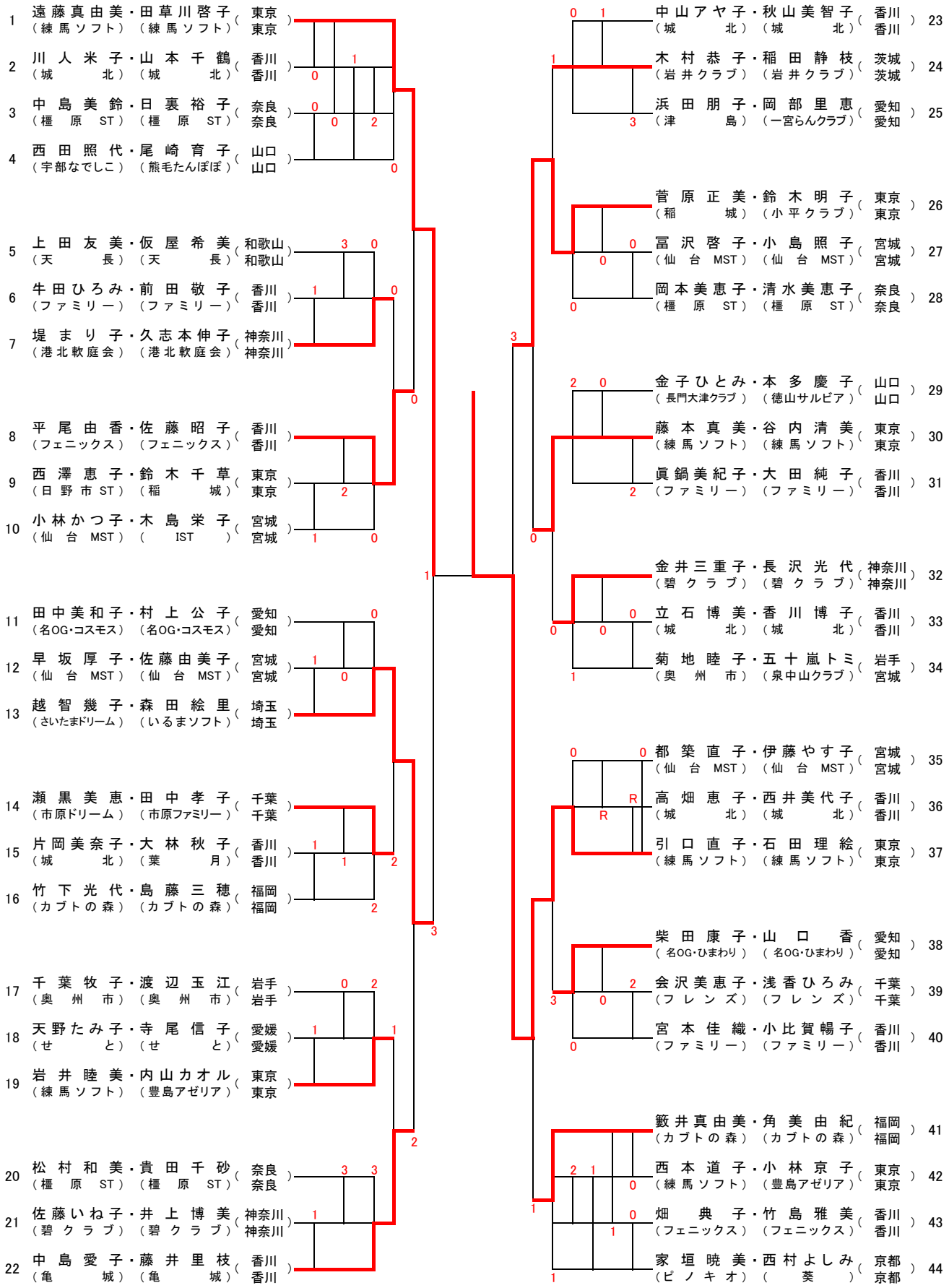
1 遠藤真由美・田草川啓子 （練馬ソフト）（練馬ソフト） 東京 東京
2 川人米子・山本千鶴 （城北）（城北） 香川 香川
3 中島美鈴・日裏裕子 （橿原ST）（橿原ST） 奈良 奈良
4 西田照代・尾崎育子 （宇部なでしこ）（熊毛たんぽぽ） 山口 山口
5 上田友美・仮屋希美 （天長）（天長） 和歌山 和歌山
6 牛田ひろみ・前田敬子 （ファミリー）（ファミリー） 香川 香川
7 堤まり子・久志本伸子 （港北軟庭会）（港北軟庭会） 神奈川 神奈川
8 平尾由香・佐藤昭子 （フェニックス）（フェニックス） 香川 香川
9 西澤恵子・鈴木千草 （日野市ST）（稲城） 東京 東京
10 小林かつ子・木島栄子 （仙台MST）（ IST ） 宮城 宮城
11 田中美和子・村上公子 （名OG･コスモス）（名OG･コスモス） 愛知 愛知
12 早坂厚子・佐藤由美子 （仙台MST）（仙台MST） 宮城 宮城
13 越智幾子・森田絵里 （さいたまドリーム）（いるまソフト） 埼玉 埼玉
14 瀬黒美恵・田中孝子 （市原ドリーム）（市原ファミリー） 千葉 千葉
15 片岡美奈子・大林秋子 （城北）（葉月） 香川 香川
16 竹下光代・島藤三穂 （カブトの森）（カブトの森） 福岡 福岡
17 千葉牧子・渡辺玉江 （奥州市）（奥州市） 岩手 岩手
18 天野たみ子・寺尾信子 （せと）（せと） 愛媛 愛媛
19 岩井睦美・内山カオル （練馬ソフト）（豊島アゼリア） 東京 東京
20 松村和美・貴田千砂 （橿原ST）（橿原ST） 奈良 奈良
21 佐藤いね子・井上博美 （碧クラブ）（碧クラブ） 神奈川 神奈川
22 中島愛子・藤井里枝 （亀城）（亀城） 香川 香川
23 中山アヤ子・秋山美智子 （城北）（城北） 香川 香川
24 木村恭子・稲田静枝 （岩井クラブ）（岩井クラブ） 茨城 茨城
25 浜田朋子・岡部里恵 （津島）（一宮らんクラブ） 愛知 愛知
26 菅原正美・鈴木明子 （稲城）（小平クラブ） 東京 東京
27 冨沢啓子・小島照子 （仙台MST）（仙台MST） 宮城 宮城
28 岡本美恵子・清水美恵子 （橿原ST）（橿原ST） 奈良 奈良
29 金子ひとみ・本多慶子 （長門大津クラブ）（徳山サルビア） 山口 山口
30 藤本真美・谷内清美 （練馬ソフト）（練馬ソフト） 東京 東京
31 眞鍋美紀子・大田純子 （ファミリー）（ファミリー） 香川 香川
32 金井三重子・長沢光代 （碧クラブ）（碧クラブ） 神奈川 神奈川
33 立石博美・香川博子 （城北）（城北） 香川 香川
34 菊地睦子・五十嵐トミ （奥州市）（泉中山クラブ） 岩手 宮城
35 都築直子・伊藤やす子 （仙台MST）（仙台MST） 宮城 宮城
36 高畑恵子・西井美代子 （城北）（城北） 香川 香川
37 引口直子・石田理絵 （練馬ソフト）（練馬ソフト） 東京 東京
38 柴田康子・山口香 （名OG･ひまわり）（名OG･ひまわり） 愛知 愛知
39 会沢美恵子・浅香ひろみ （フレンズ）（フレンズ） 千葉 千葉
40 宮本佳織・小比賀暢子 （ファミリー）（ファミリー） 香川 香川
41 籔井真由美・角美由紀 （カブトの森）（カブトの森） 福岡 福岡
42 西本道子・小林京子 （練馬ソフト）（豊島アゼリア） 東京 東京
43 畑典子・竹島雅美 （フェニックス）（フェニックス） 香川 香川
44 家垣暁美・西村よしみ （ピノキオ）（ 葵 ） 京都 京都