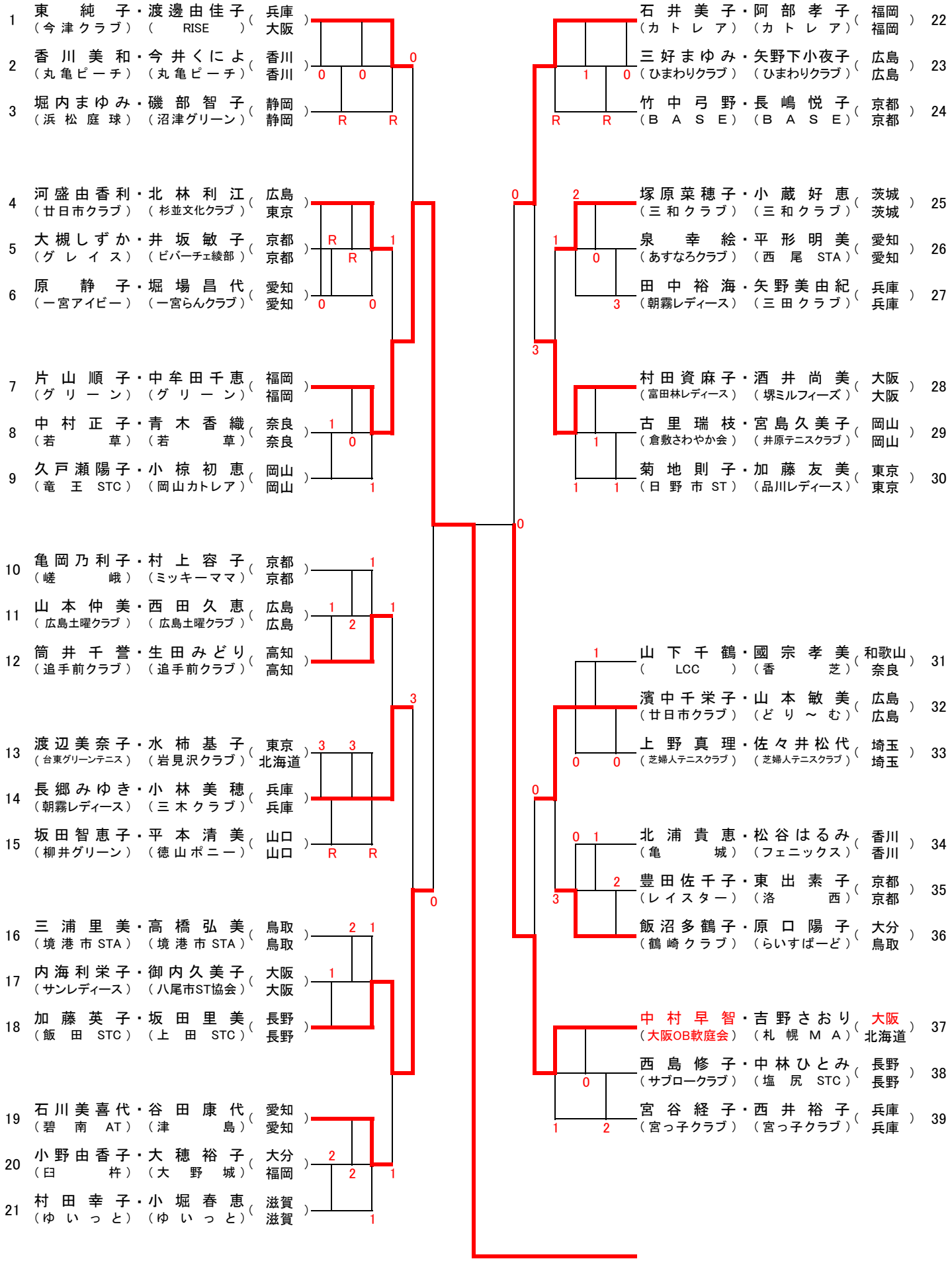き く ブロック（満55歳以上）