平成１８年度 ナガセケンコー杯 高知県ソフトテニス大会　H18・5・14

小学生男子　1部

1, 池本・中　平（東中筋）
2, 西ノ内・安　岡（高　知）
3, 東　　・泥　谷（中　村）
4, 中平・中　山（東中筋）
5, 岡　田・山　下（春　野）
6, 谷　口・長　尾（中　村）
7, 後　藤・中　川（春　野）
8, 森　川・和　田（高　知）
9, 山　岡・谷　本（平　田）
10, 池本・池本（中　村）
11, 松　浦・中　桐（春　野）
12, 中　山・嶋　崎（須　崎）

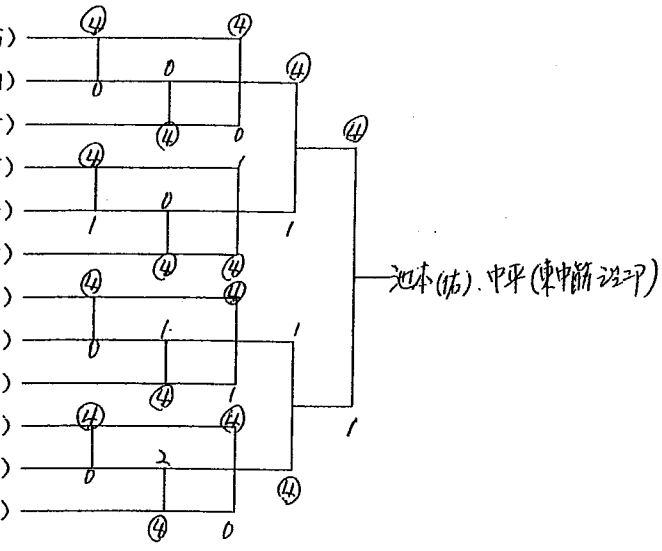

小学生男子　2部

1, 岩　崎・竹　内（高　知）
~~2, 山　口・高　橋（春　野）~~
3, 中　山・中山達（須　崎）

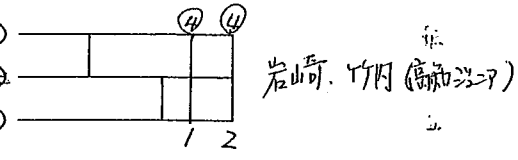

小学生女子　1部

1, 中　野・門　田（帥・耨）
2, 松　下・戸　梶（高　知）
3, 金　増・黒石（平　田）
4, 中　川・小　松（中　村）
5, 山　崎・寺　尾（東中筋）
6, 西　森・谷　川（須　崎）
7, 清　水・横　山（春　野）
8, 秋　元・吉　川（高　知）
9, 下　元・香　川（朝　倉）
10, 明　神・高　橋（朝　倉）
11, 板　垣・川　上（須　崎）
12, 遠近・中　山（東中筋）
13, 長　者・東　　（中　村）
14, 河　原・吉　本（東中筋）
15, 岩　崎・坂　東（高　知）
16, 山　崎・佐々木（須　崎）
17, 岡　　・島　崎（高　知）
18, 矢内原・川　島（春　野）

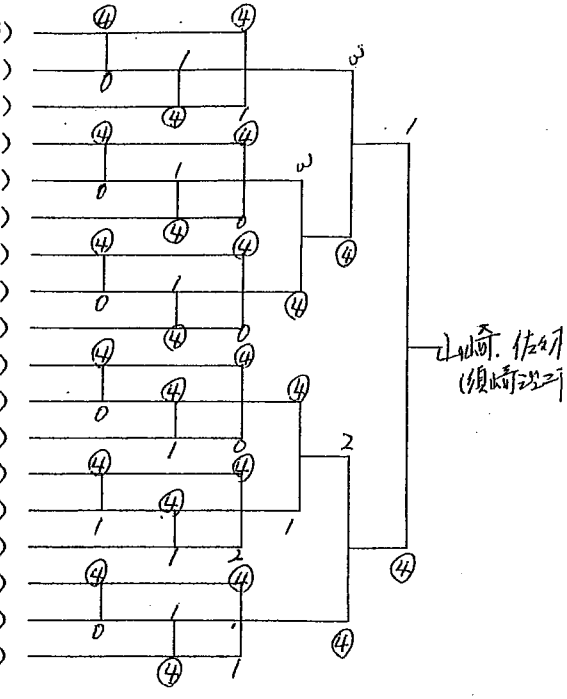

小学生女子　2部
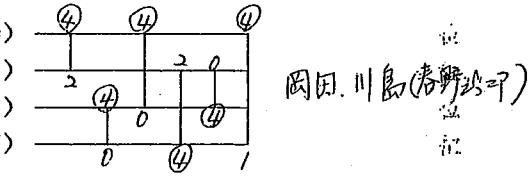
1, 岡　田・川　島（春　野）
2, 川　上・井　上（須　崎）
3, 坂　東・北　川（高　知）
4, 村　上・鳥　谷（東中筋）