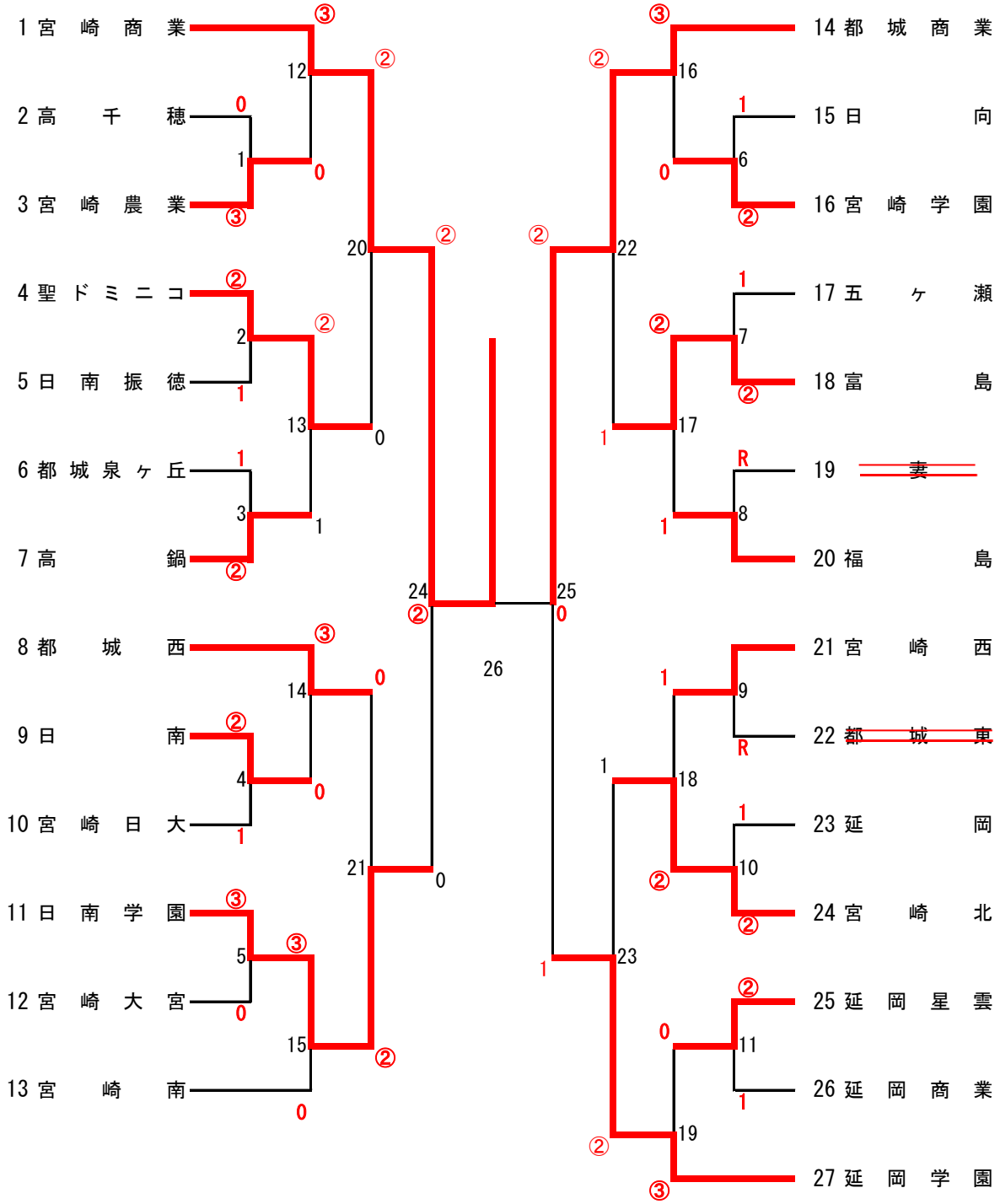2019年度 新進大会：ソフトテニス： 女子団体