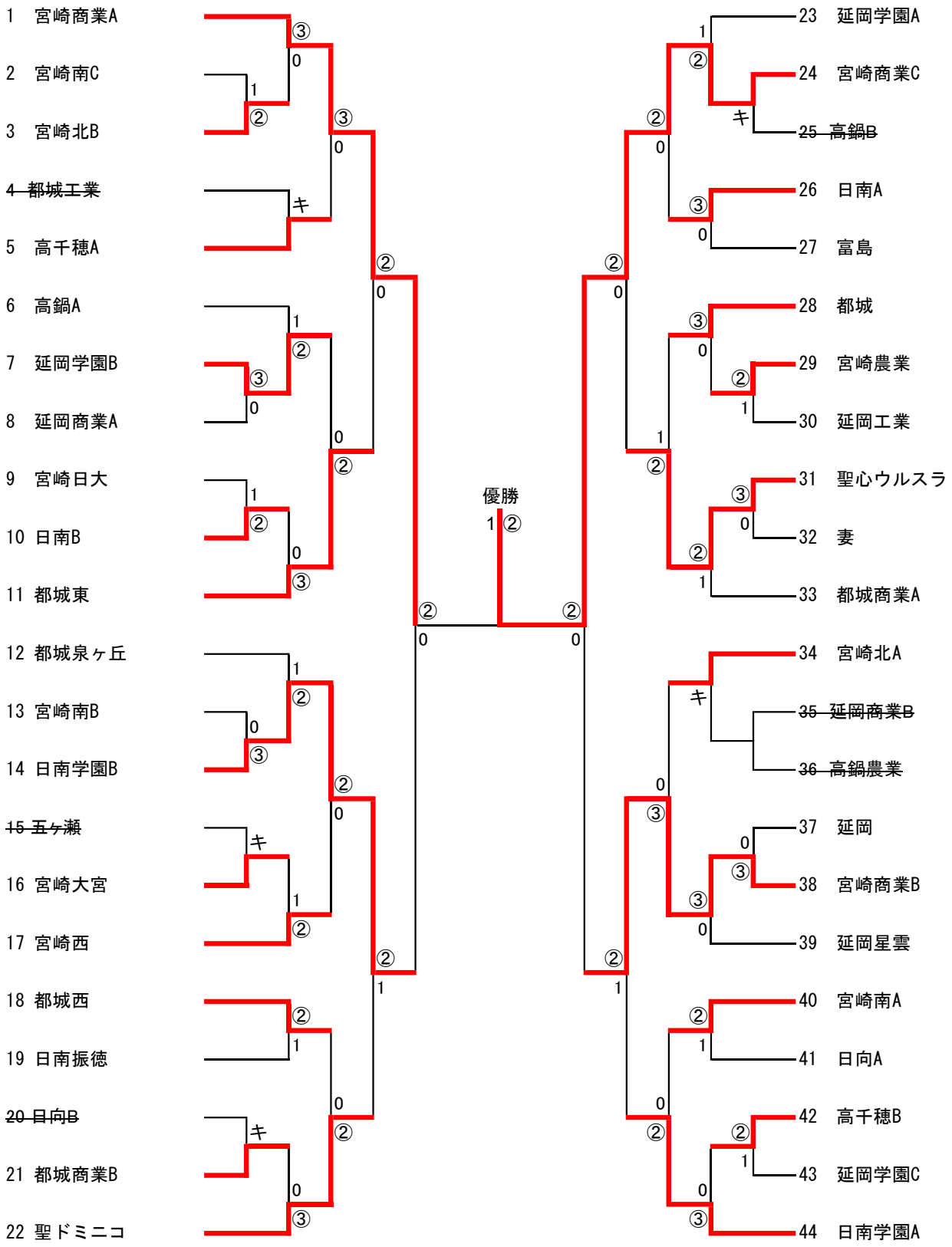高校県選手権春季　女子団体