梅組
男性60歳以上　女性45歳以上

本戦

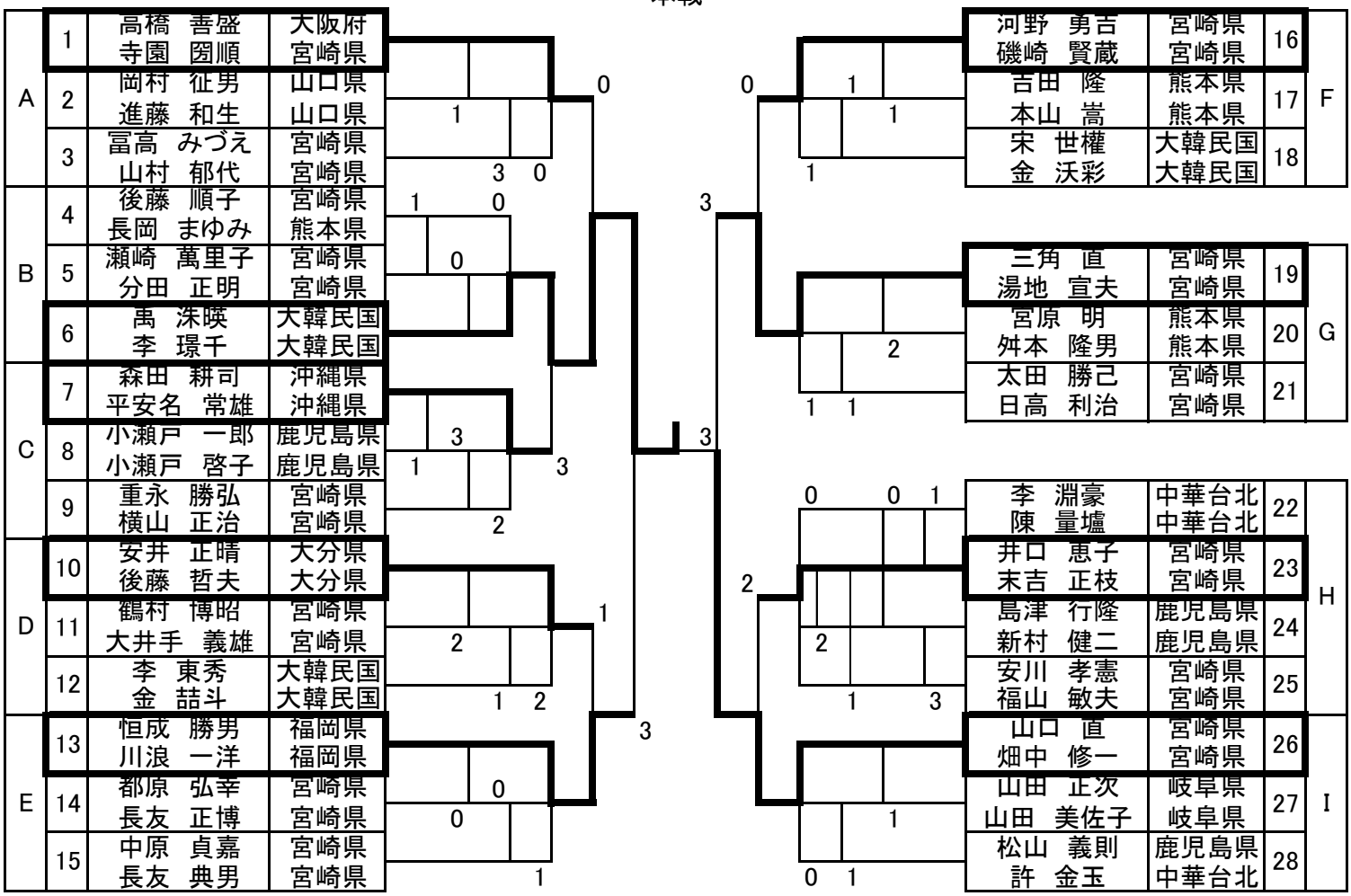

梅組

男性60歳以上　女性45歳以上

2位グループ

A	2	岡村　征男 進藤　和生	山口県 山口県
B	5	瀬崎　萬里子 分田　正明	宮崎県 宮崎県
C	9	重永　勝弘 横山　正治	宮崎県 宮崎県
D	11	鶴村　博昭 大井手　義雄	宮崎県 宮崎県
E	15	中原　貞嘉 長友　典男	宮崎県 宮崎県

宋　世權 金　沃彩	大韓民国 大韓民国	18	F
宮原　明 舛本　隆男	熊本県 熊本県	20	G
島津　行隆 新村　健二	鹿児島県 鹿児島県	24	H
山田　正次 山田　美佐子	岐阜県 岐阜県	27	I

3位グループ

A	3	冨高　みづえ 山村　郁代	宮崎県 宮崎県
B	4	後藤　順子 長岡　まゆみ	宮崎県 熊本県
C	8	小瀬戸　一郎 小瀬戸　啓子	鹿児島県 鹿児島県
D	12	李　東秀 金　喆斗	大韓民国 大韓民国
E	14	都原　弘幸 長友　正博	宮崎県 宮崎県

吉田　隆 本山　嵩	熊本県 熊本県	17	F
李　淵豪 陳　量壚	中華台北 中華台北	22	H 4 位
太田　勝己 日高　利治	宮崎県 宮崎県	21	G
安川　孝憲 福山　敏夫	宮崎県 宮崎県	25	H
松山　義則 許　金玉	鹿児島県 中華台北	28	I