Ａ１　'　（ぞびβ　」ｉ゛ぉｉＹ。びａ゛ｎ゛ｔ＿

平成２７年４月２９
明日香テニスコート
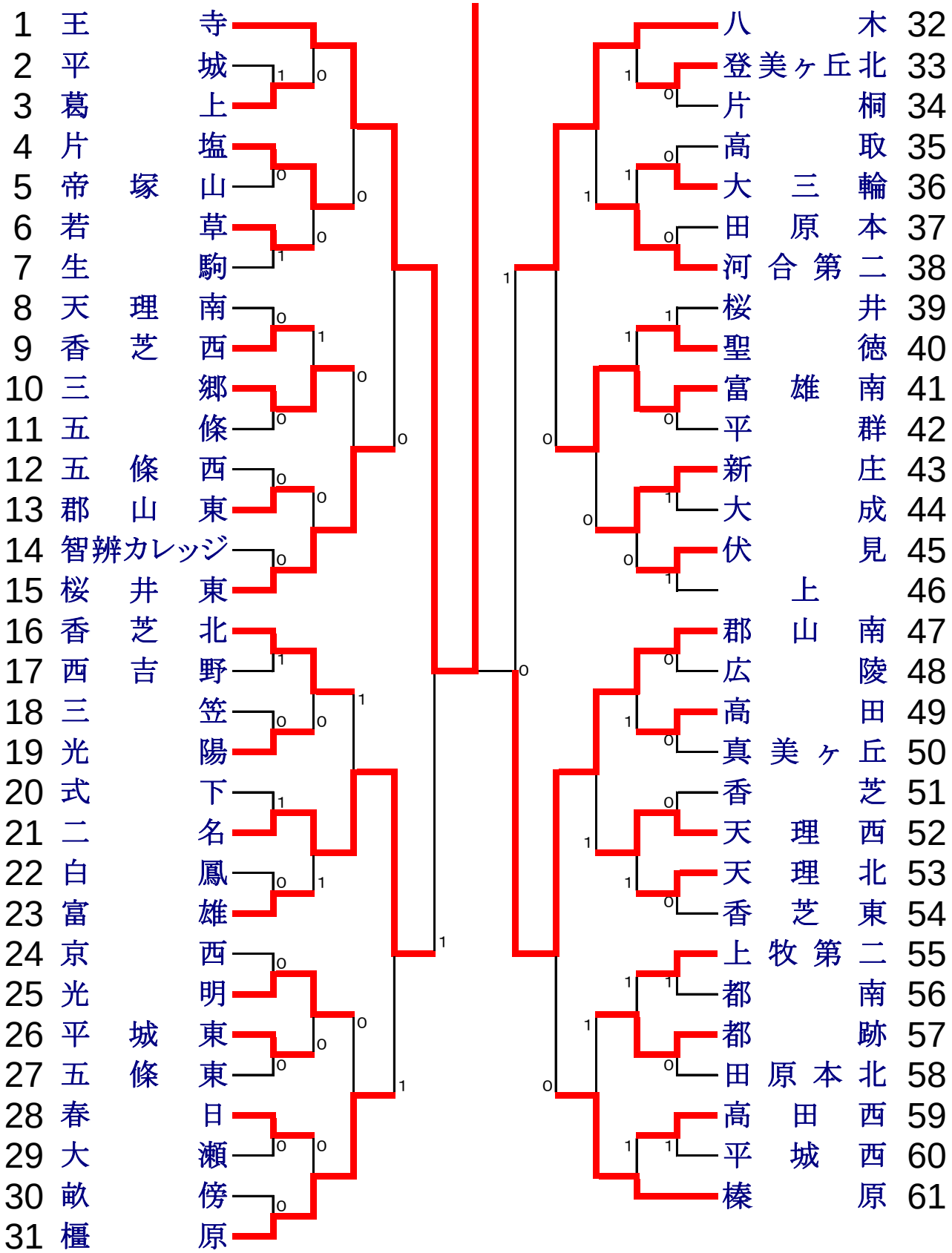
王寺