＜ 女　子＞

前年度優勝　　児玉咲･田中（三重町ＳＴ少）

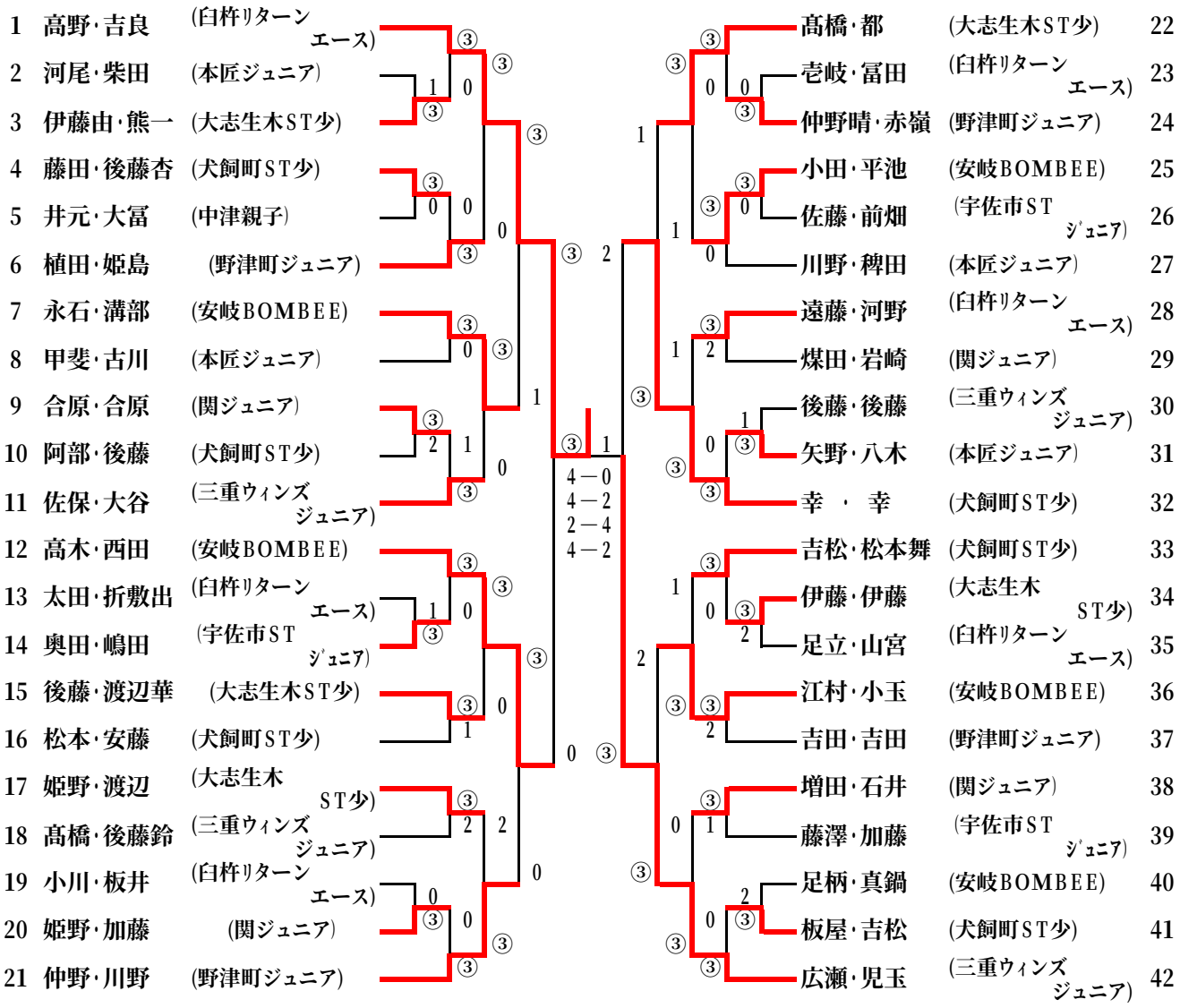

【3位決定戦】

12　高木･西田(安岐ＢＯＭＢＥＥ)　③　－　1　幸 ・ 幸(犬飼町ＳＴ少)　32
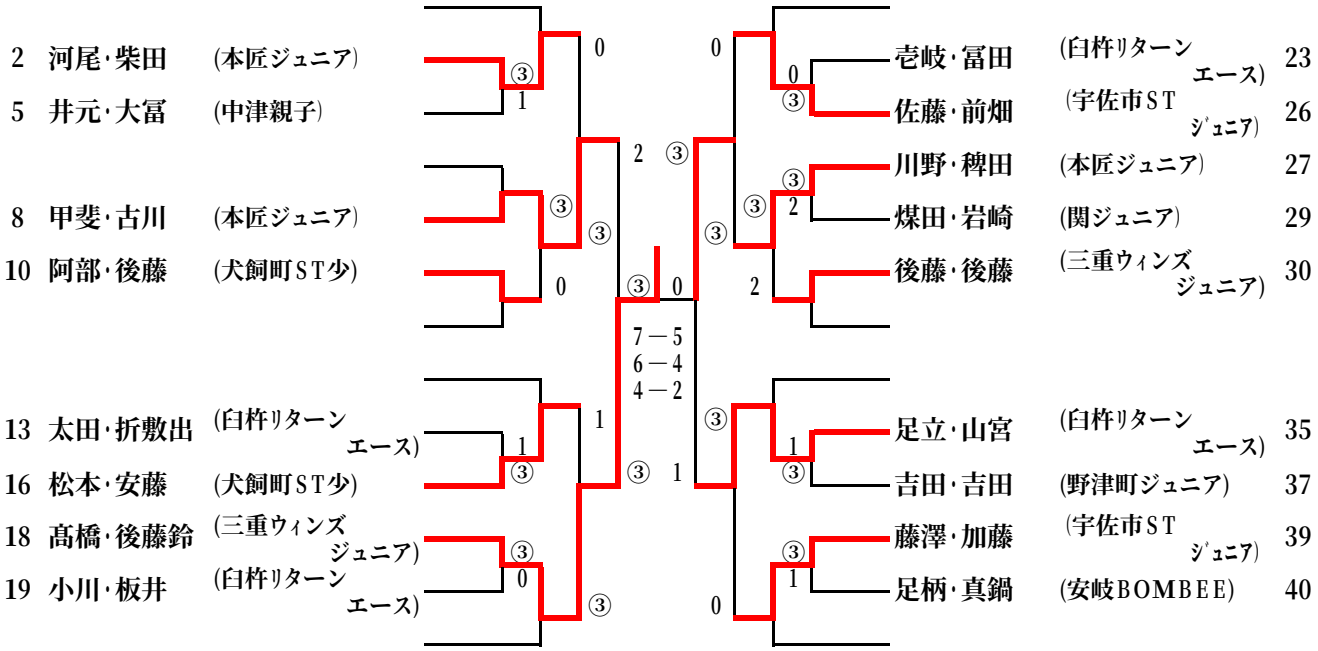
女子2部トーナメント