# ＜ 男　子 ＞

## 前年度優勝　平山･前川 (安岐BOMBEE)

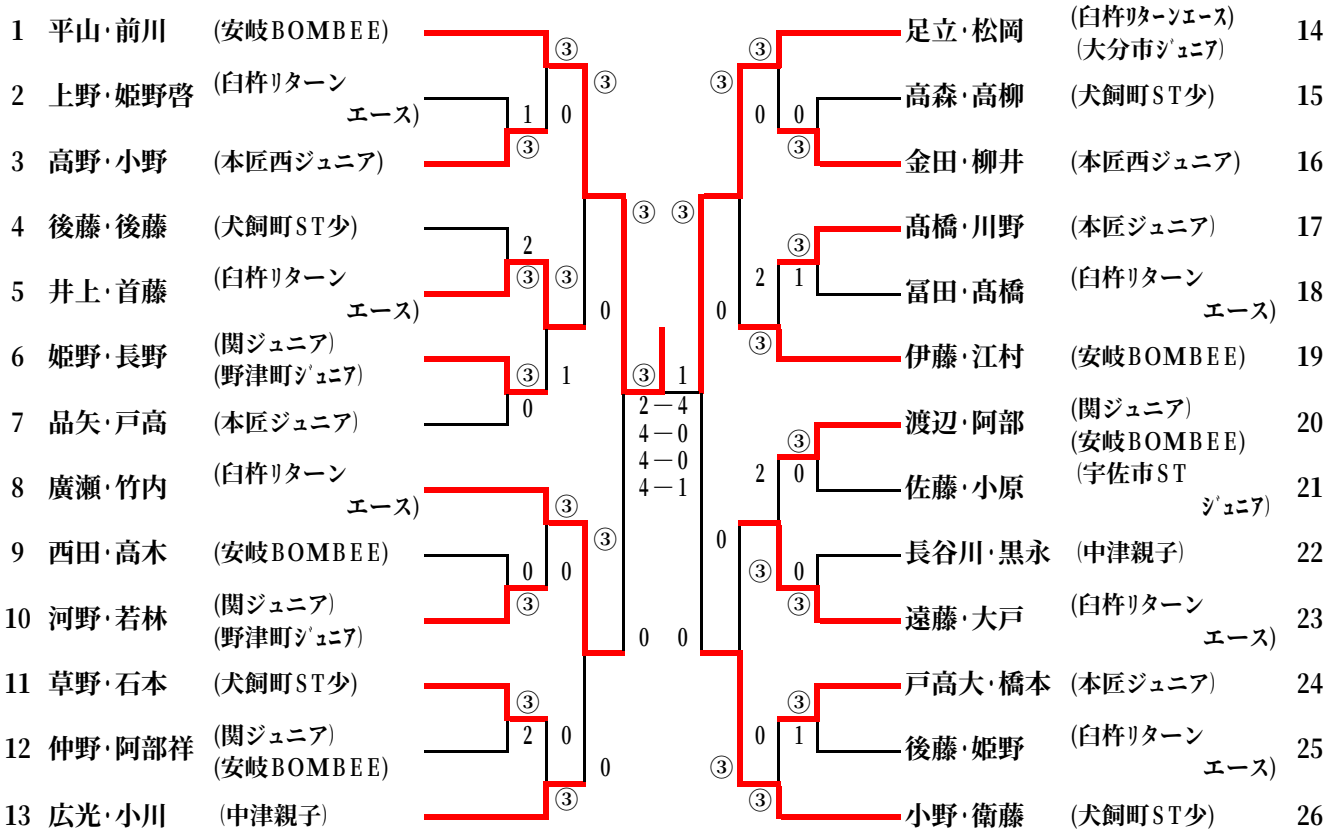


【3位決定戦】　26　小野･衛藤(犬飼町ST少)　③　－　0　廣瀬･竹内(臼杵ﾘﾀｰﾝエース)　8
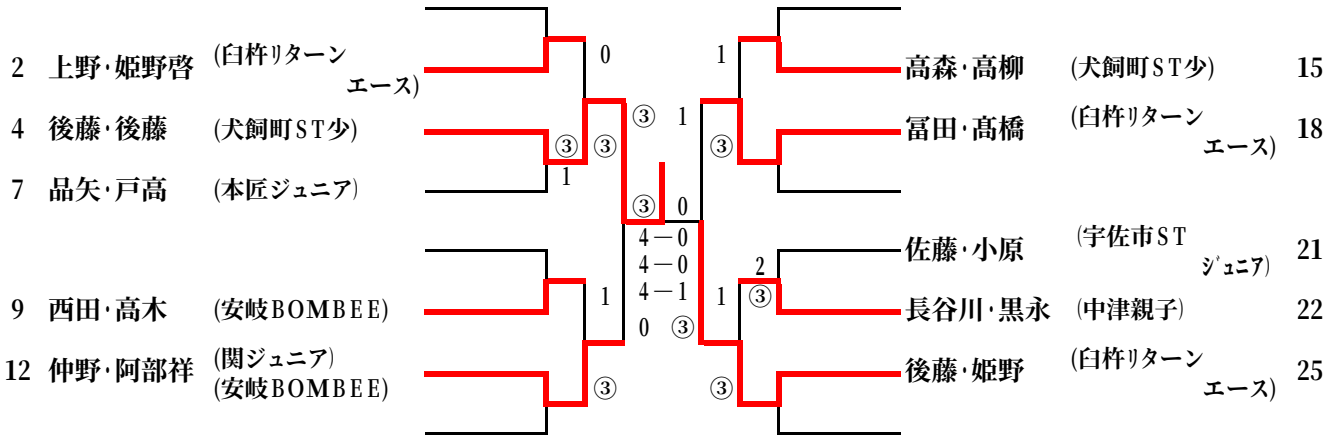
## 男子2部トーナメント