平成１８年度　大分県中学校新人ソフトテニス大会

２００６．１０．２８～１０．２９
大分市営駄ノ原テニスコート
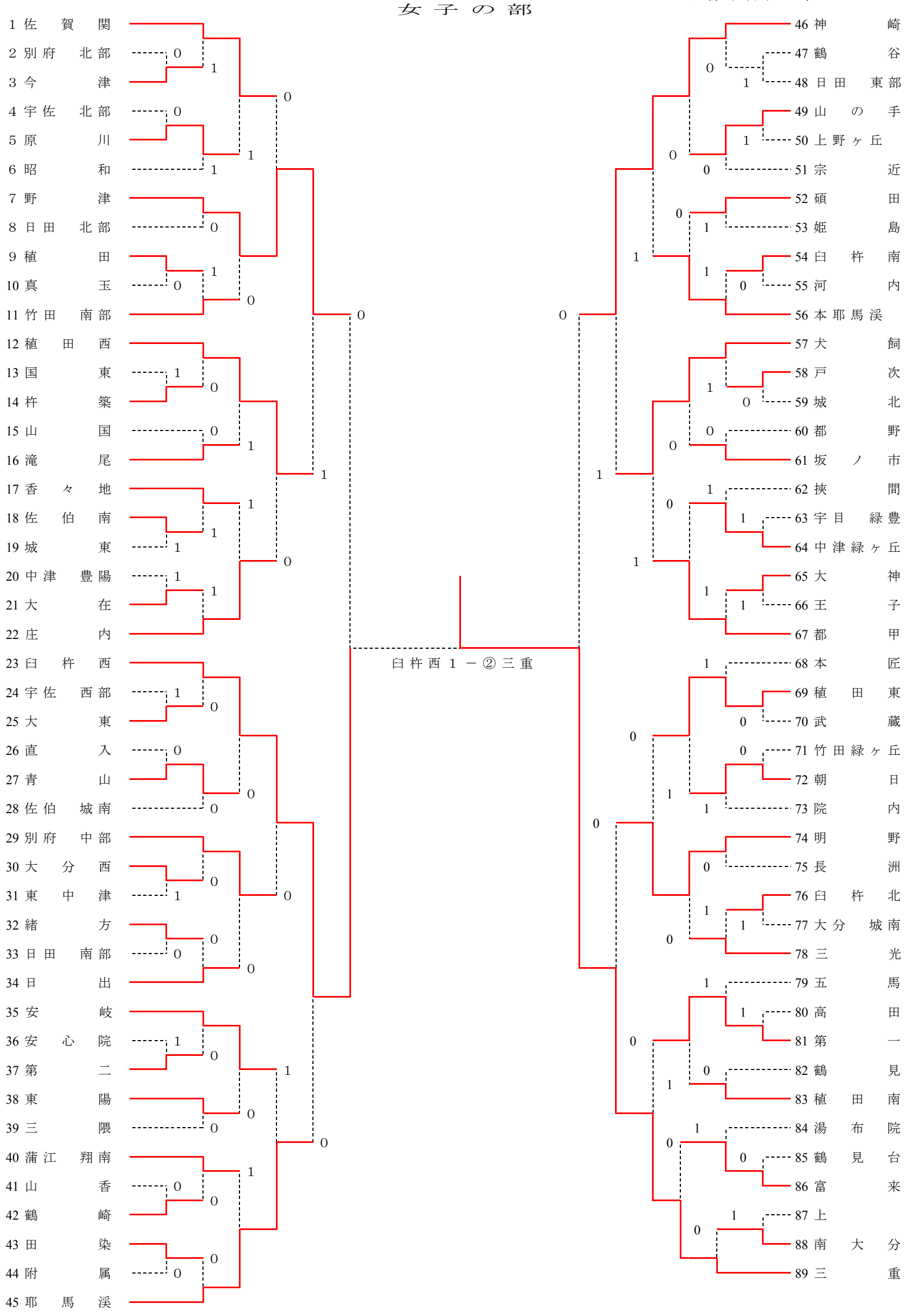
女子の部