高校新人錬成大会
平成18年9月24日
県営駄原庭球場
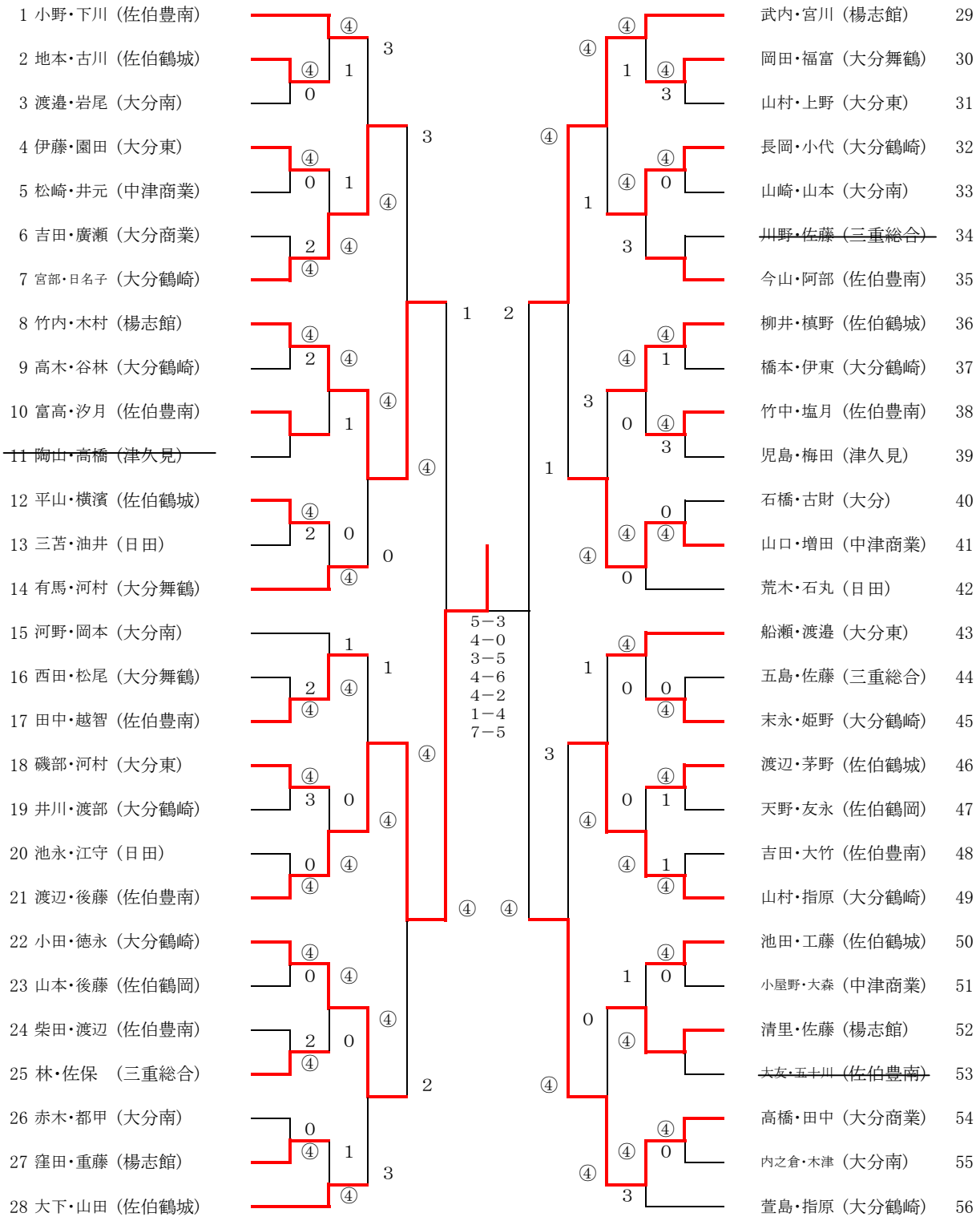
女子