平成１９年度　大分県中学校総合体育大会ソフトテニス
２００７年７月２４日
大分スポーツ公園テニスコート
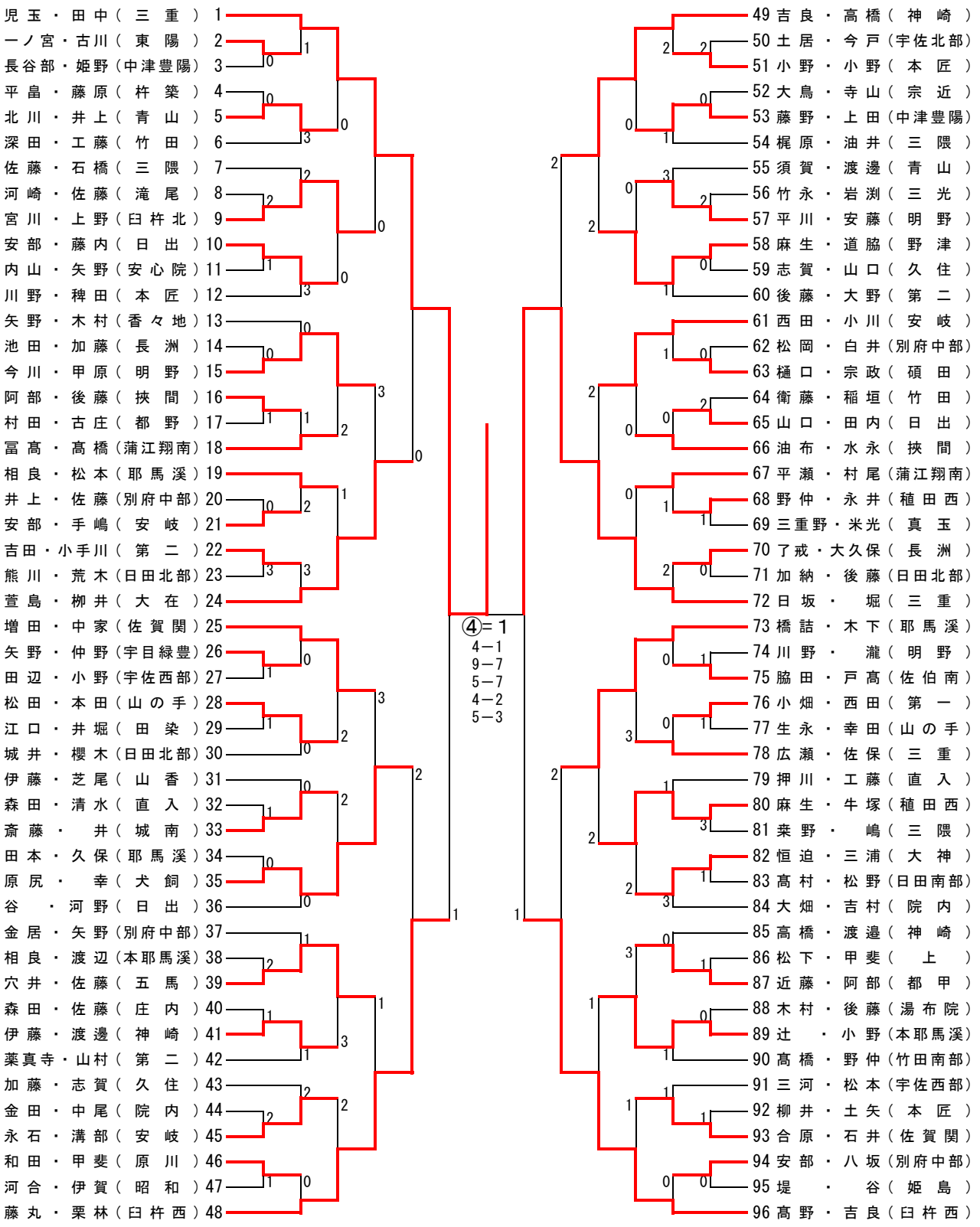
女子個人戦