平成２０年度　大分県中学校新人ソフトテニス大会
２００８年１０月２５日～２６日
大分スポーツ公園テニスコート
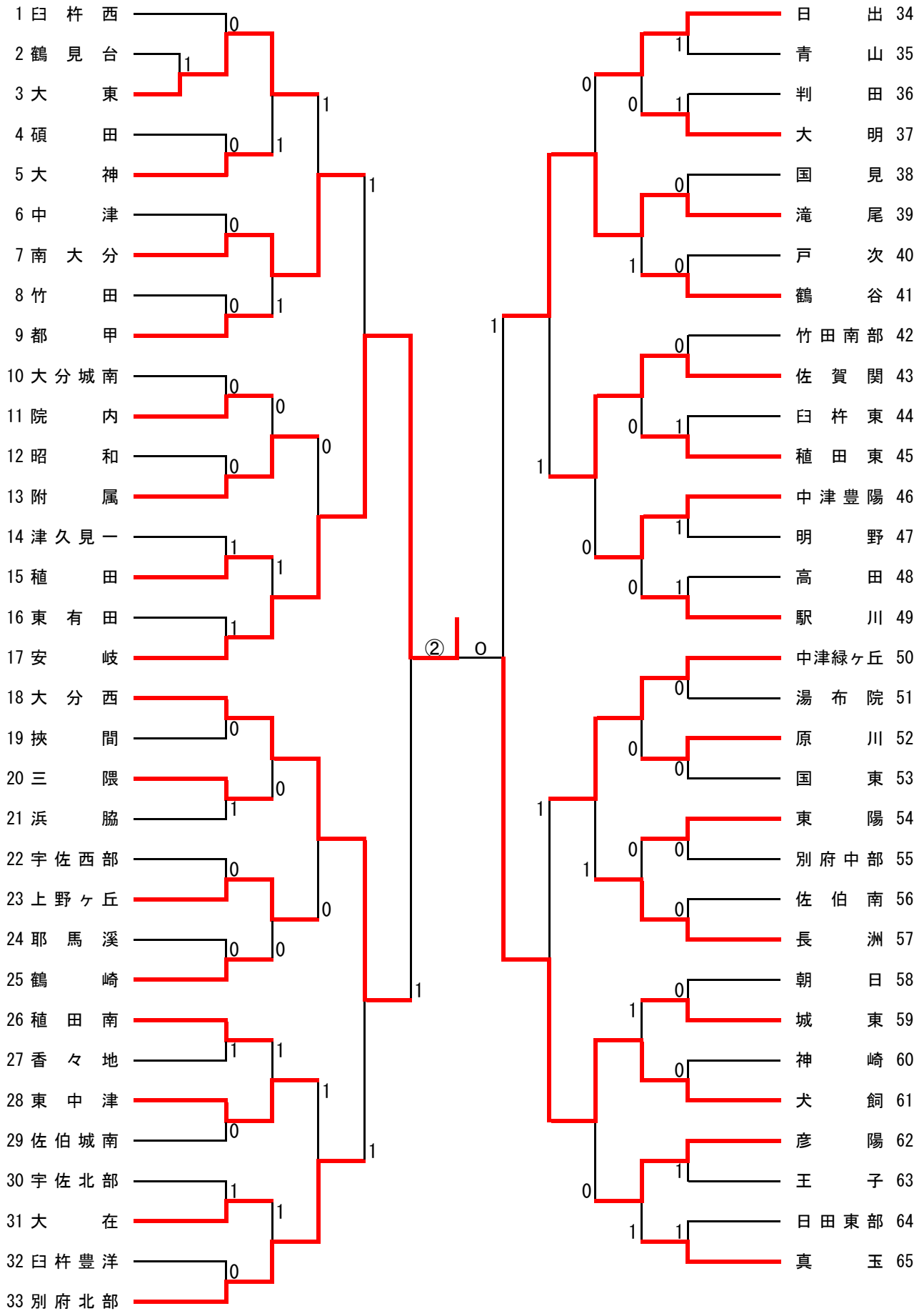
男子の部