成 年 男 子（一般）

前年度優勝　片峯・篠原（TOTO）

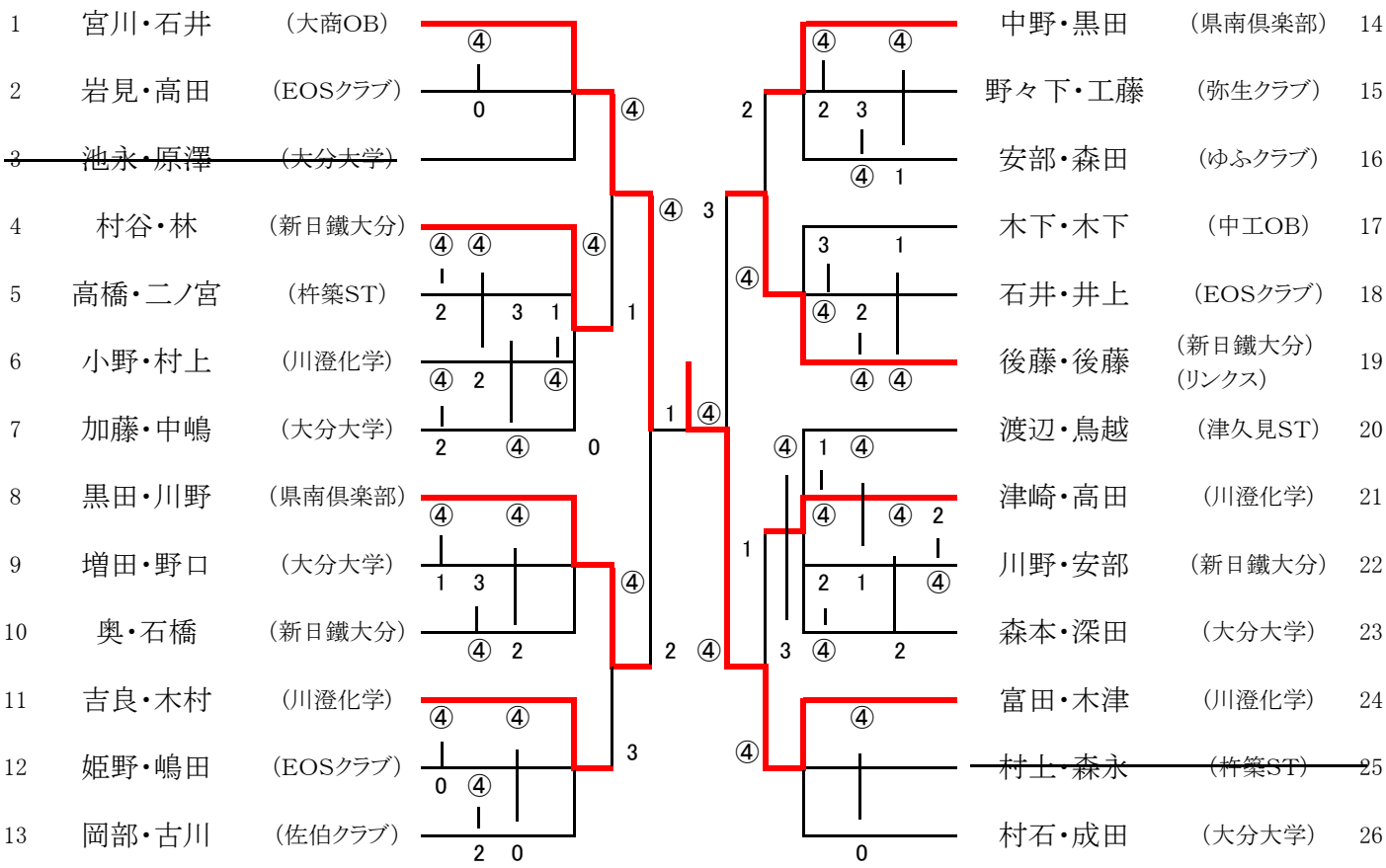

女 子 （ 一般 ）
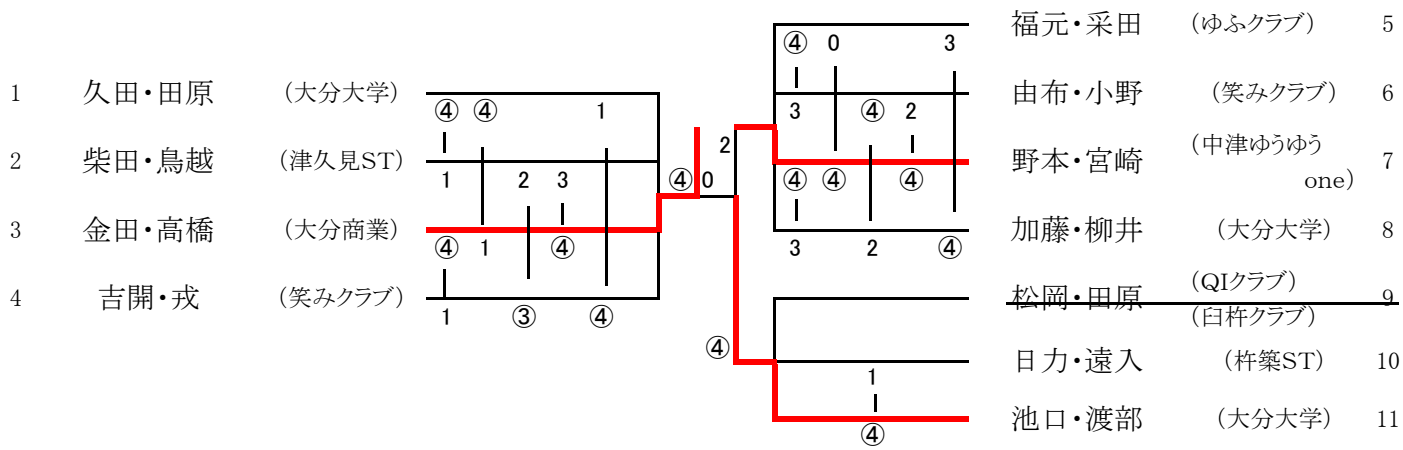
前年度優勝　柴田・財津（別府市役所・大分建労）