平成２３年度　大分県中学校新人ソフトテニス大会
２０１１年１０月２２日～２３日
だいぎんテニスコート
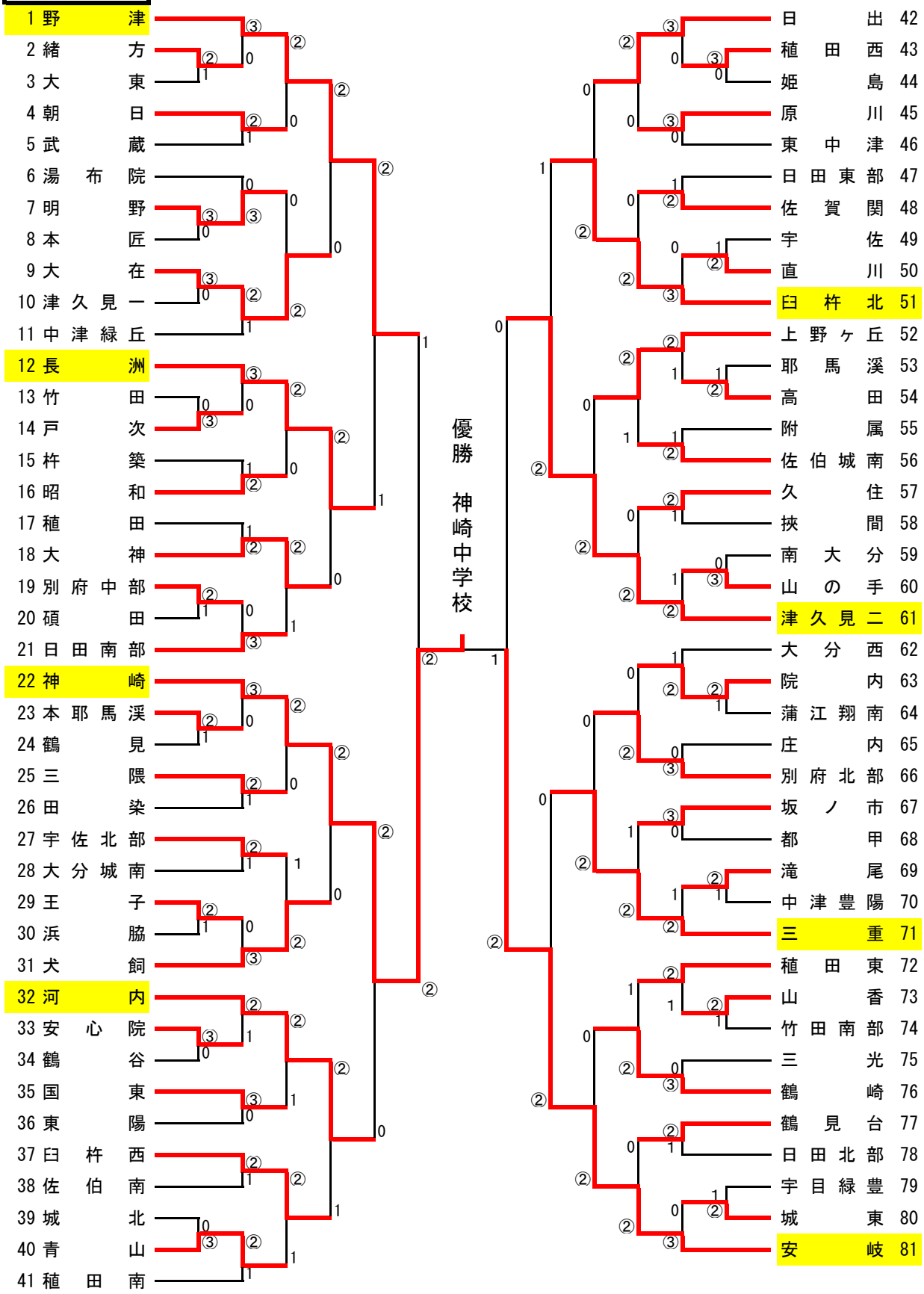
女子の部