男子シングルス1

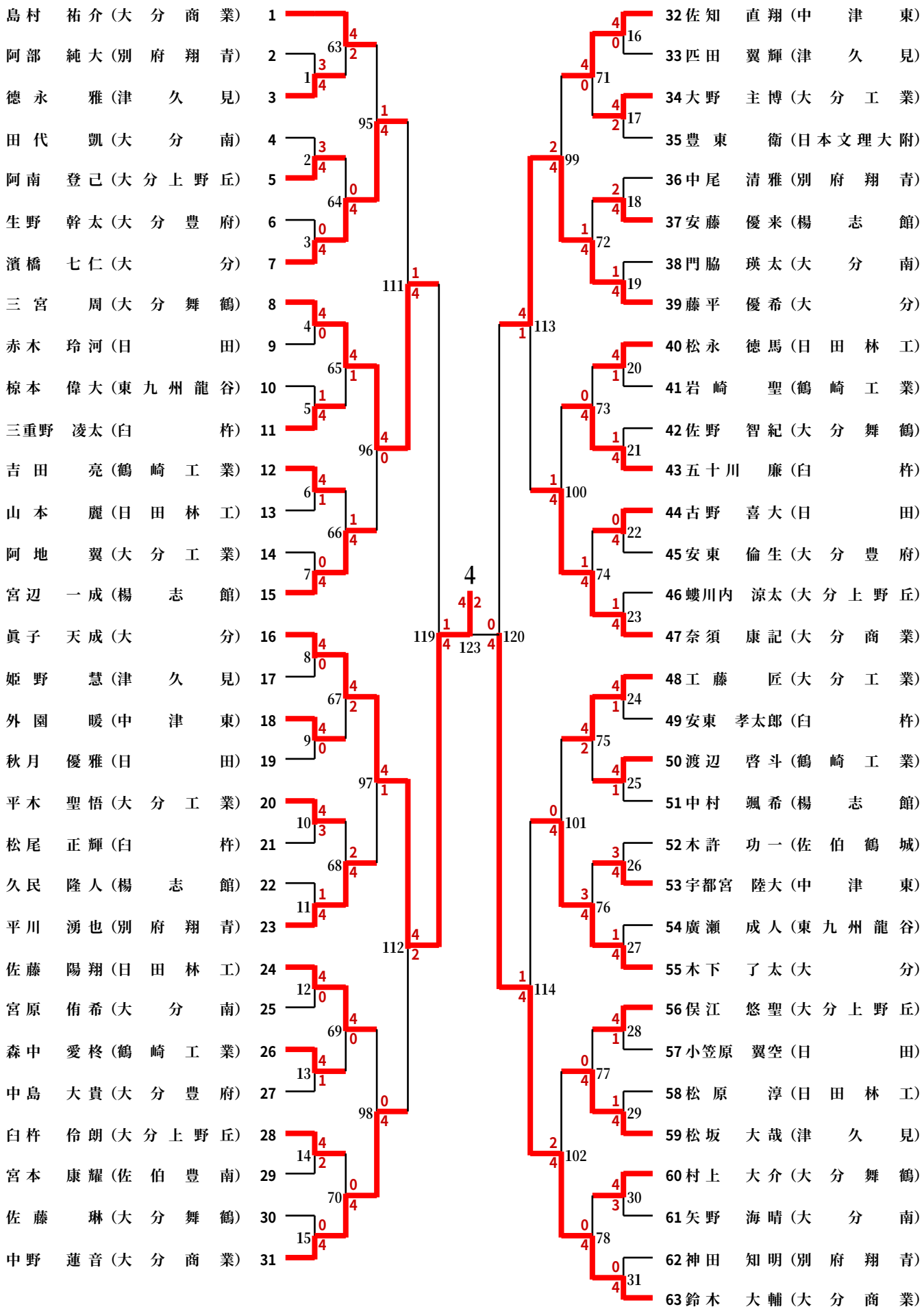
島村　祐介（大分商業）1
阿部　純大（別府翔青）2
徳永　雅（津久見）3
田代　凱（大分南）4
阿南　登己（大分上野丘）5
生野　幹太（大分豊府）6
濱橋　七仁（大分）7
三宮　周（大分舞鶴）8
赤木　玲河（日田）9
椋本　偉大（東九州龍谷）10
三重野　凌太（臼杵）11
吉田　亮（鶴崎工業）12
山本　麗（日田林工）13
阿地　翼（大分工業）14
宮辺　一成（楊志館）15
眞子　天成（大分）16
姫野　慧（津久見）17
外園　暖（中津東）18
秋月　優雅（日田）19
平木　聖悟（大分工業）20
松尾　正輝（臼杵）21
久民　隆人（楊志館）22
平川　湧也（別府翔青）23
佐藤　陽翔（日田林工）24
宮原　侑希（大分南）25
森中　愛柊（鶴崎工業）26
中島　大貴（大分豊府）27
臼杵　伶朗（大分上野丘）28
宮本　康耀（佐伯豊南）29
佐藤　琳（大分舞鶴）30
中野　蓮音（大分商業）31
32佐知　直翔（中津東）
33匹田　翼輝（津久見）
34大野　主博（大分工業）
35豊東　衛（日本文理大附）
36中尾　清雅（別府翔青）
37安藤　優来（楊志館）
38門脇　瑛太（大分南）
39藤平　優希（大分）
40松永　徳馬（日田林工）
41岩崎　聖（鶴崎工業）
42佐野　智紀（大分舞鶴）
43五十川　廉（臼杵）
44古野　喜大（日田）
45安東　倫生（大分豊府）
46蟻川内　涼太（大分上野丘）
47奈須　康記（大分商業）
48工藤　匠（大分工業）
49安東　孝太郎（臼杵）
50渡辺　啓斗（鶴崎工業）
51中村　颯希（楊志館）
52木許　功一（佐伯鶴城）
53宇都宮　陸大（中津東）
54廣瀬　成人（東九州龍谷）
55木下　了太（大分）
56俣江　悠聖（大分上野丘）
57小笠原　翼空（日田）
58松原　淳（日田林工）
59松坂　大哉（津久見）
60村上　大介（大分舞鶴）
61矢野　海晴（大分南）
62神田　知明（別府翔青）
63鈴木　大輔（大分商業）
4
123

男子シングルス2

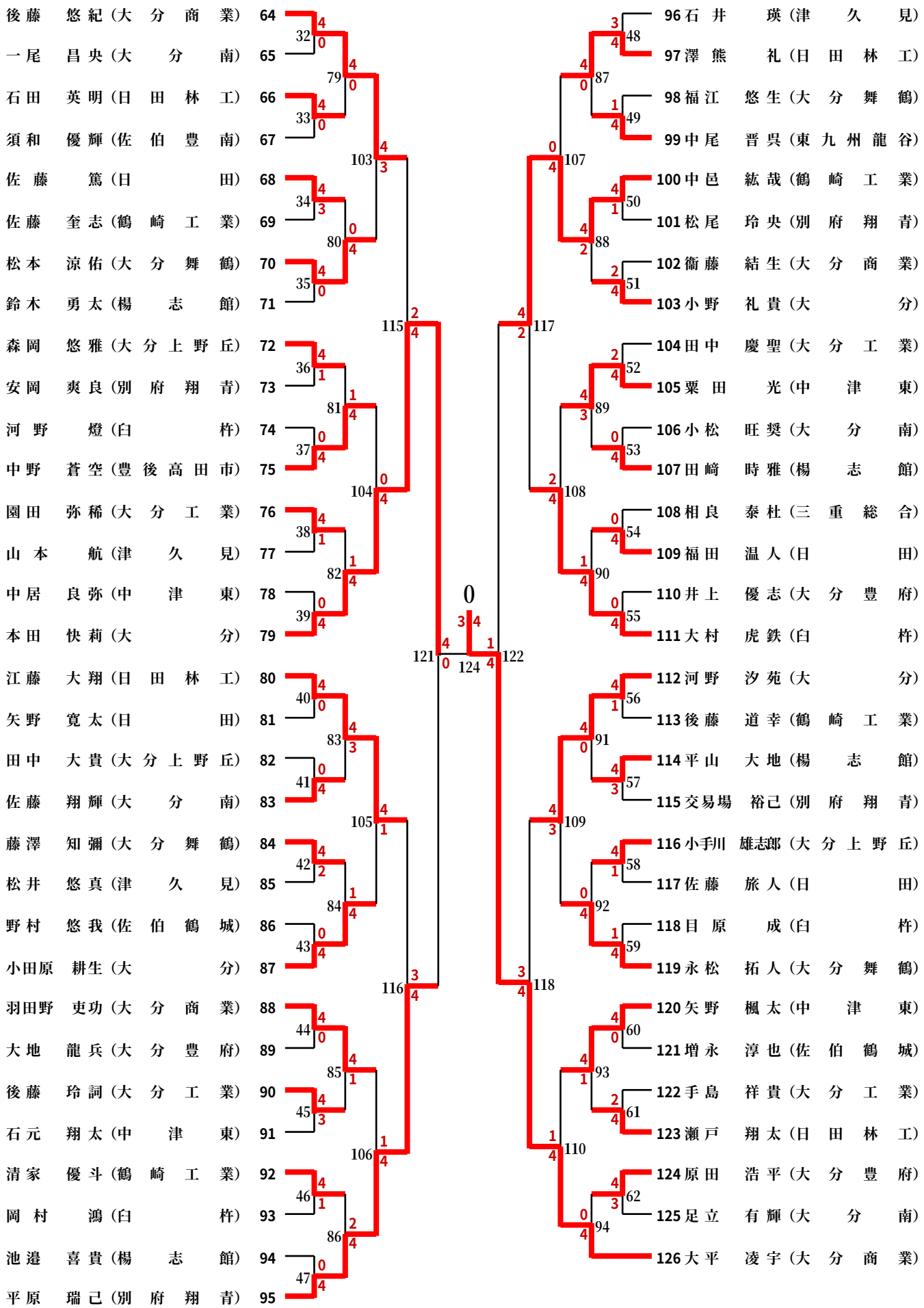
後藤　悠紀（大分商業）64
一尾　昌央（大分南）65
石田　英明（日田林工）66
須和　優輝（佐伯豊南）67
佐藤　篤（日田）68
佐藤　奎志（鶴崎工業）69
松本　涼佑（大分舞鶴）70
鈴木　勇太（楊志館）71
森岡　悠雅（大分上野丘）72
安岡　爽良（別府翔青）73
河野　燈（臼杵）74
中野　蒼空（豊後高田市）75
園田　弥稀（大分工業）76
山本　航（津久見）77
中居　良弥（中津東）78
本田　快莉（大分）79
江藤　大翔（日田林工）80
矢野　寛太（日田）81
田中　大貴（大分上野丘）82
佐藤　翔輝（大分南）83
藤澤　知彌（大分舞鶴）84
松井　悠真（津久見）85
野村　悠我（佐伯鶴城）86
小田原　耕生（大分）87
羽田野　吏功（大分商業）88
大地　龍兵（大分豊府）89
後藤　玲詞（大分工業）90
石元　翔太（中津東）91
清家　優斗（鶴崎工業）92
岡村　鴻（臼杵）93
池邉　喜貴（楊志館）94
平原　瑞己（別府翔青）95
96石井　瑛（津久見）
97澤熊　礼（日田林工）
98福江　悠生（大分舞鶴）
99中尾　晋呉（東九州龍谷）
100中邑　紘哉（鶴崎工業）
101松尾　玲央（別府翔青）
102衞藤　結生（大分商業）
103小野　礼貴（大分）
104田中　慶聖（大分工業）
105粟田　光（中津東）
106小松　旺奨（大分南）
107田崎　時雅（楊志館）
108相良　泰杜（三重総合）
109福田　温人（日田）
110井上　優志（大分豊府）
111大村　虎鉄（臼杵）
112河野　汐苑（大分）
113後藤　道幸（鶴崎工業）
114平山　大地（楊志館）
115交易場　裕己（別府翔青）
116小手川　雄志郎（大分上野丘）
117佐藤　旅人（日田）
118目原　成（臼杵）
119永松　拓人（大分舞鶴）
120矢野　楓太（中津東）
121増永　淳也（佐伯鶴城）
122手島　祥貴（大分工業）
123瀬戸　翔太（日田林工）
124原田　浩平（大分豊府）
125足立　有輝（大分南）
126大平　凌宇（大分商業）