令和5年度大分県高等学校新人大会
ソフトテニス競技

令和5年10月29日
レゾナックテニスコート

男子個人

1/2

1.紀野　文汰・加藤　蒼唯（大分商）
2.河野　泰士・工藤　浬久（舞　鶴）
3.日髙　航汰・鳥越　柊羽（文理大）
4.神田　蒼志・日名子　征也（翔　青）
5.木戸　惺也・吉見　陽人（豊　南）
6.足立　瑳久也・徳丸　佳吾（豊　府）
7.丑上　稜太・三ヶ尻　柚希（中津東）
8.佐藤　一輝・高田　眞之介（大分工）
9.池邉　敢太・工藤　楓真（鶴崎工）
10.橋本　篤弥・岩崎　智哉（上野丘）
11.日野　永琥・永野　優仁（楊志館）
12.目黒　百亮・柳井　壮太（鶴　城）
13.岡部　耀羅・伊藤　歩（日　田）
14.原　悠太・小野　綾斗（高　専）
15.河崎　怜・濱橋　春仁（大　分）
16.坂口　竣亮・山田　卓弥（大　分）
17.江崎　叶翔・馬場　琥太朗（津久見）
18.後藤　優太・岩本　颯太（鶴崎工）
19.岩佐　麻生・池田　登陽（宇　佐）
20.田中　稜人・藤原　涼太郎（中津東）
21.和田　悠聖・松本　海人（東　龍）
22.阿部　真也・小宮　秋大（上野丘）
23.髙橋　蓮拓・髙林　和輝（舞　鶴）
24.柴田　椰月・田中　愁太（臼　杵）
25.生田　輝・桑原　健志（三重総）
26.三重野　聖矢・山中　翔太郎（大分工）
27.河野　孔壱・髙村　玲太（鶴見丘）
28.後藤　大輝・髙橋　知豊（上野丘）
29.成松　範人・渡邊　龍（大分南）
30.石田　壮・有村　陽登（日　田）
31.林　真央・宗　大喜（林　工）
32.河野　翔空・宇都宮　大知（大　分）
33.津田　大地・佐々木　将陽（高　専）
34.岡田　直大・下郡　遼平（上野丘）
35.漢　颯大・加藤　鉄大（大分工）
36.豊東　颯汰・赤坂　湧（舞　鶴）
37.廣瀬　仁・山崎　桐亜（鶴　城）
38.髙倉　陸叶・石田　悠弥（林　工）
39.加藤　伊織・福里　颯大（大分商）
40.川野　泰知・村山　輝虎（翔　青）
41.竹野　雄翔・楠　逞依（鶴見丘）
42.阿部　孝栄・河野　雄樹（鶴崎工）
43.秦　友也・岩尾　陽平（大分南）
44.清家　和也・安達　昱紀（豊　南）
45.川副　択実・西崎　優太（臼　杵）
46.樋口　アラタ・佐藤　大耀（中津東）
47.山口　煌陽・財前　欧典（舞　鶴）
48.多田　大貴・八塚　信明（上野丘）
49.丸木　清斗・清田　遥斗（鶴　城）
50.廣畑　清一郎・河野　佑晟（東　龍）
51.吉川　陽向・後藤　奏人（三重総）
52.橋本　陸舜・神田　韻樹（大分工）
53.平原　蓮大・久保田　悠望（楊志館）
54.伊東　柊弥・加隈　旺典（日　田）
55.佐藤　太智・板倉　稜弥（豊　府）
56.吉水　琢眞・渡辺　侑樹（臼　杵）
57.伊藤　拓海・小島　楓弥（鶴崎工）
58.清原　和・小川　瀬名（上野丘）
59.遠藤　優翔・飛田　大駕（津久見）
60.稗田　翔太・佐竹　信伍（竹　田）
61.鶴田　晄陽・工藤　慎太郎（大分商）

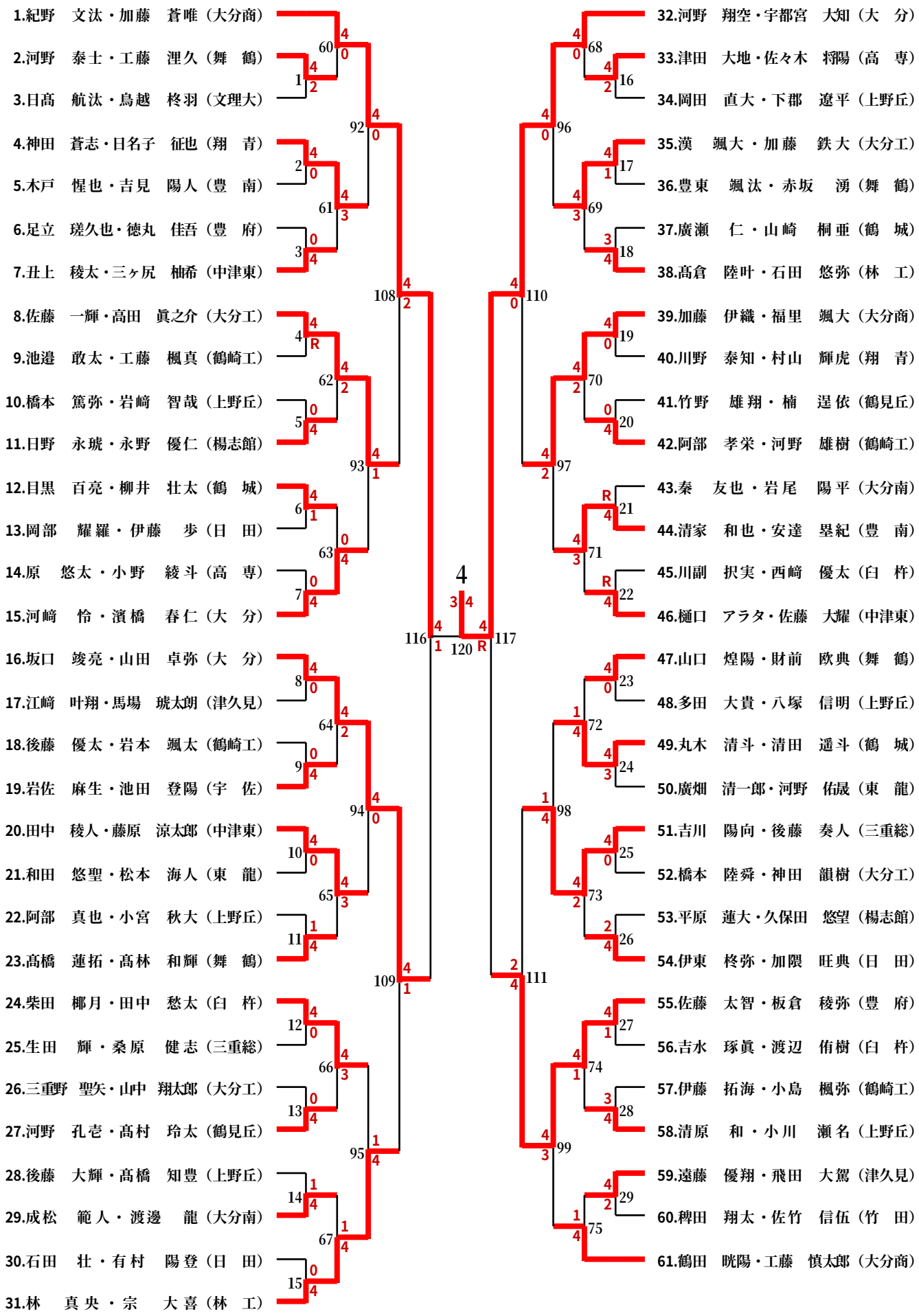

令和5年度大分県高等学校新人大会
ソフトテニス競技

令和5年10月29日
レゾナックテニスコート

男子個人

2/2

62.小野　泰輝・神河　拓実（大分商）
63.児玉　凌・河野　翔太（翔　青）
64.坪根　優斗・塩手　秀丞（舞　鶴）
65.渡邉　瑛仁・安部　航平（高　専）
66.河井　拓真・佐藤　大起（大分南）
67.吉田　雄星・倉迫　翔（中津東）
68.後藤　隼誓・星野　要（大分工）
69.財津　匠志・梅山　太一（林　工）
70.横尾　唯斗・後藤　悠輝（鶴見丘）
71.平家　大義・後藤　優和（鶴崎工）
72.梶原　虹河・佐藤　空（日　田）
73.藤中　陽向・平尾　璃功（竹　田）
74.萩原　冴祐・田北　大空（上野丘）
75.前田　駿・坂本　吏功（舞　鶴）
76.持田　大智・北野　泰埼（大　分）
77.中野　大翔・青野　良真（大　分）
78.菅　唯才夢・和田　悠希（林　工）
79.伊藤　瑛太・安部　日向太（鶴見丘）
80.高橋　優響・後藤　将太（鶴崎工）
81.松崎　明洋・藤原　時哉（文理大）
82.田中　琉翔・山本　冬羽（鶴　城）
83.大塚　雅己・藤原　海翔（翔　青）
84.堀　大翔・松浪　太毅（中津東）
85.佐藤　瑛洲・本多　遼介（上野丘）
86.梁井　稜介・安部　連央（宇　佐）
87.田中　統也・反葉　蒼空（楊志館）
88.前田　悠斗・渡邉　凜太郎（豊　府）
89.森　宇楽・藤内　駿（大分工）
90.柏　龍斗・古賀　絢悠（臼　杵）
91.池田　遥人・野々下　迅（豊　南）
92.畑山　明流舞・江田　佳周（舞　鶴）
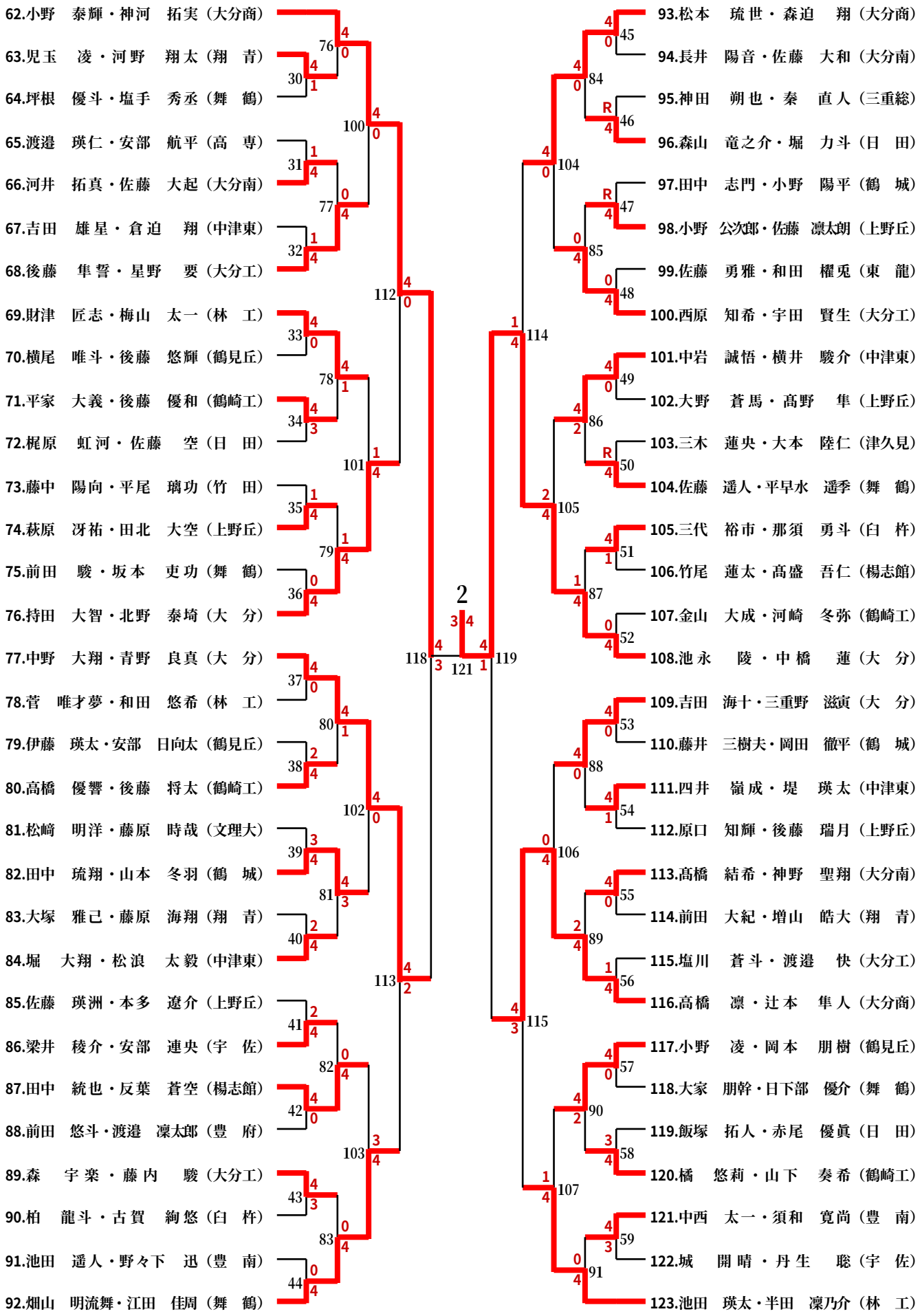
93.松本　琉世・森迫　翔（大分商）
94.長井　陽音・佐藤　大和（大分南）
95.神田　朔也・秦　直人（三重総）
96.森山　竜之介・堀　力斗（日　田）
97.田中　志門・小野　陽平（鶴　城）
98.小野　公次郎・佐藤　凛太朗（上野丘）
99.佐藤　勇雅・和田　櫂兎（東　龍）
100.西原　知希・宇田　賢生（大分工）
101.中岩　誠悟・横井　駿介（中津東）
102.大野　蒼馬・髙野　隼（上野丘）
103.三木　蓮央・大本　陸仁（津久見）
104.佐藤　遥人・平早水　遥季（舞　鶴）
105.三代　裕市・那須　勇斗（臼　杵）
106.竹尾　蓮太・髙盛　吾仁（楊志館）
107.金山　大成・河崎　冬弥（鶴崎工）
108.池永　陵・中橋　蓮（大　分）
109.吉田　海十・三重野　滋寅（大　分）
110.藤井　三樹夫・岡田　徹平（鶴　城）
111.四井　嶺成・堤　瑛太（中津東）
112.原口　知輝・後藤　瑞月（上野丘）
113.髙橋　結希・神野　聖翔（大分南）
114.前田　大紀・増山　皓大（翔　青）
115.塩川　蒼斗・渡邉　快（大分工）
116.髙橋　凛・辻本　隼人（大分商）
117.小野　凌・岡本　朋樹（鶴見丘）
118.大家　朋幹・日下部　優介（舞　鶴）
119.飯塚　拓人・赤尾　優眞（日　田）
120.橘　悠莉・山下　奏希（鶴崎工）
121.中西　太一・須和　寛尚（豊　南）
122.城　開晴・丹生　聡（宇　佐）
123.池田　瑛太・半田　凜乃介（林　工）