全日本小学生ソフトテニス大会佐賀県予選

日時：平成17年5月8日（日）　　会場：鹿島市北公園庭球場　　主催：佐賀県ソフトテニス連盟

後援：ナガセケンコー㈱

男子の部

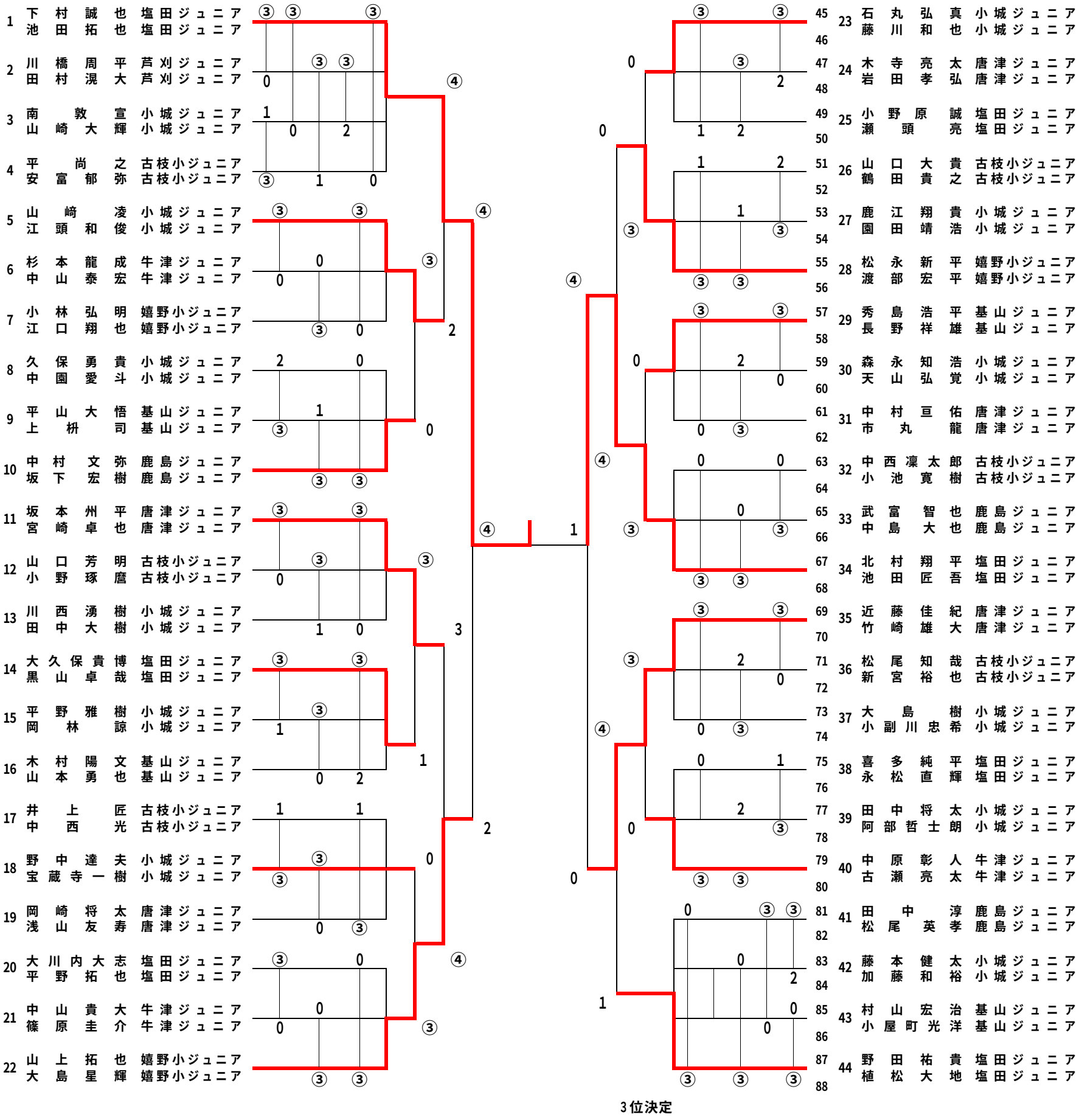

優　勝	下村誠也	池田拓也　五町田ジュニア
第2位	北村翔平	池田匠吾　五町田ジュニア
第3位	近藤佳紀	竹崎雄大　唐津ジュニア
第3位	山上拓也	大島星輝　嬉野小ジュニア