全日本小学生ソフトテニス大会佐賀県予選

日時：平成17年5月8日（日）　会場：鹿島市北公園庭球場　主催：佐賀県ソフトテニス連盟
後援：ナガセケンコー㈱

女子の部

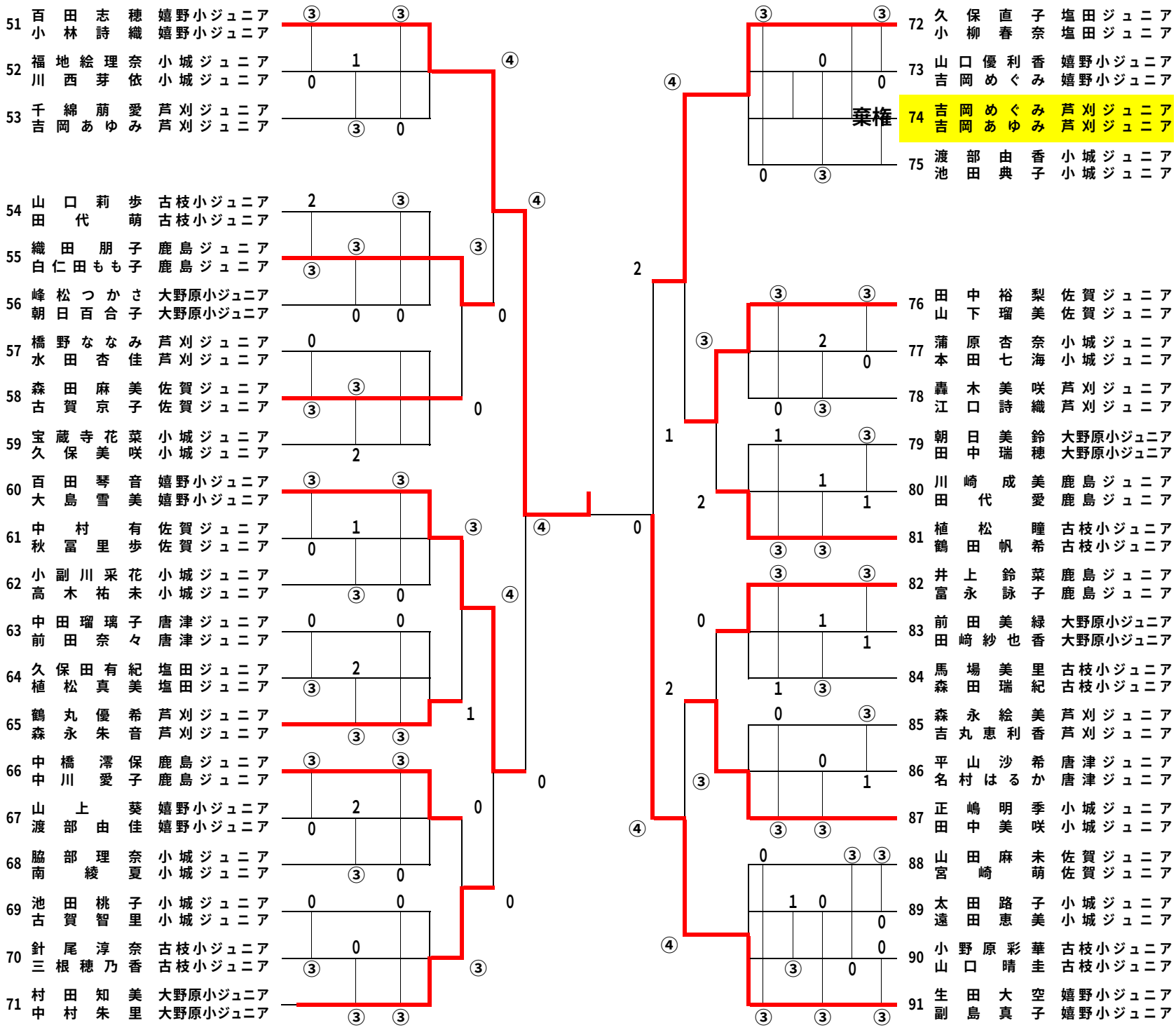

優　勝	百田志穂 小林詩織 嬉野小ジュニア
第2位	生田大空 副島真子 嬉野小ジュニア
第3位	久保直子 小柳春奈 塩田ジュニア
第3位	百田琴音 大島雪美 嬉野小ジュニア

3位決定

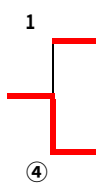

60 百田琴音 嬉野小ジュニア
大島雪美 嬉野小ジュニア

72 久保直子 塩田ジュニア
小柳春奈 塩田ジュニア