さ　く　ら

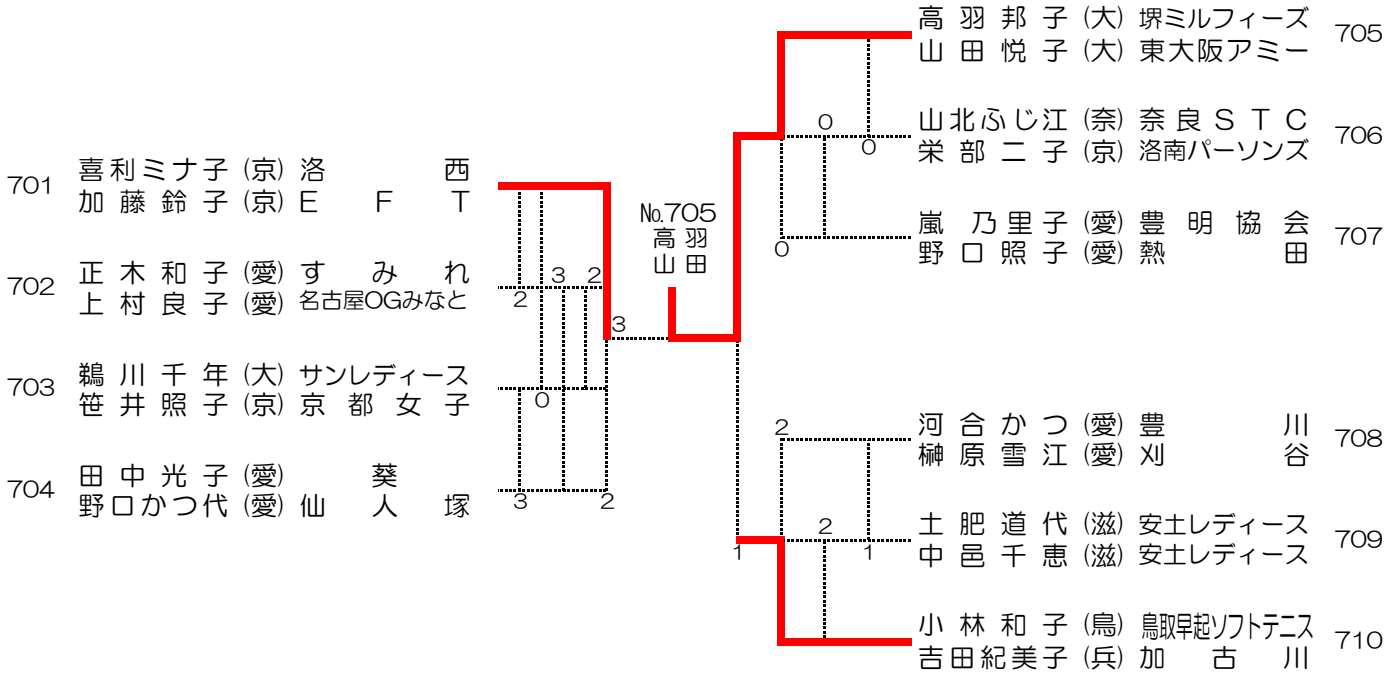

進　行　表

※進行上、他のコートへ振替える場合があります。ご注意下さい。