第67回静岡県中学校総合体育大会ソフトテニス競技

期日　平成26年7月27日
会場　静岡県草薙総合運動場庭球場

<<団体戦>>

【男子】

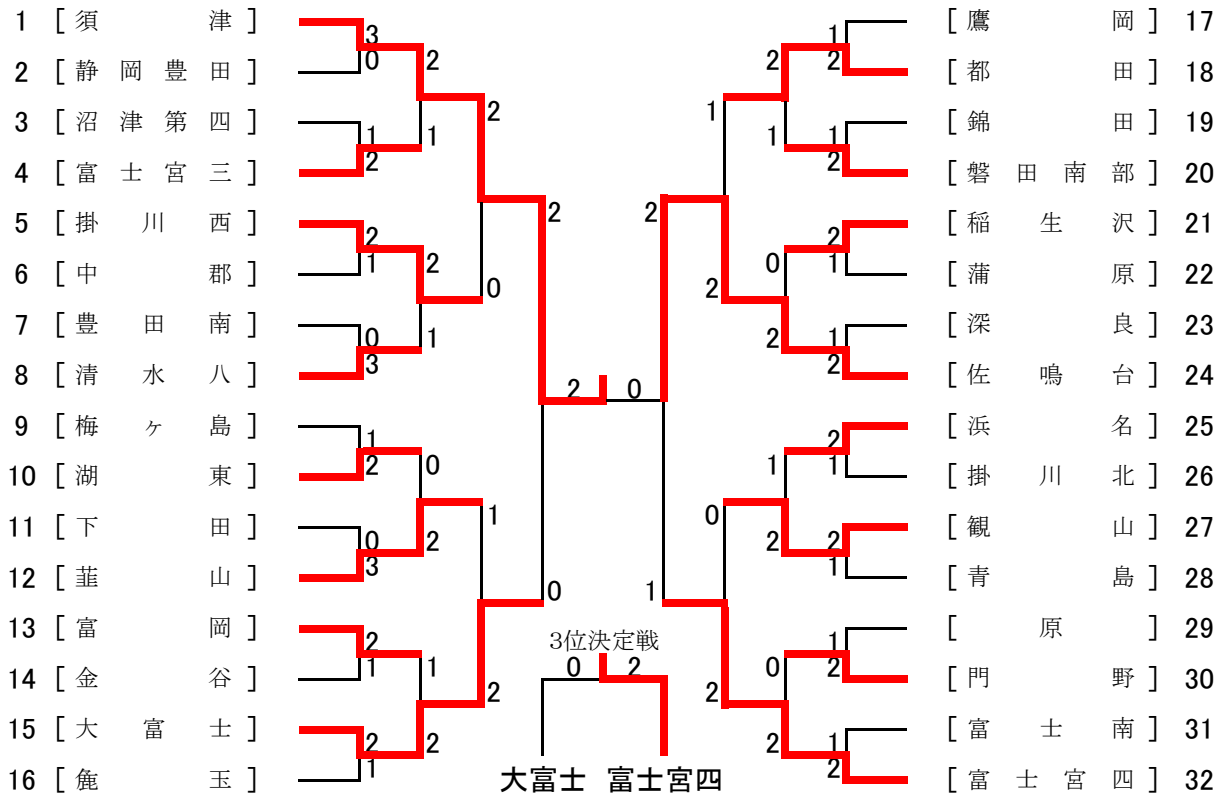
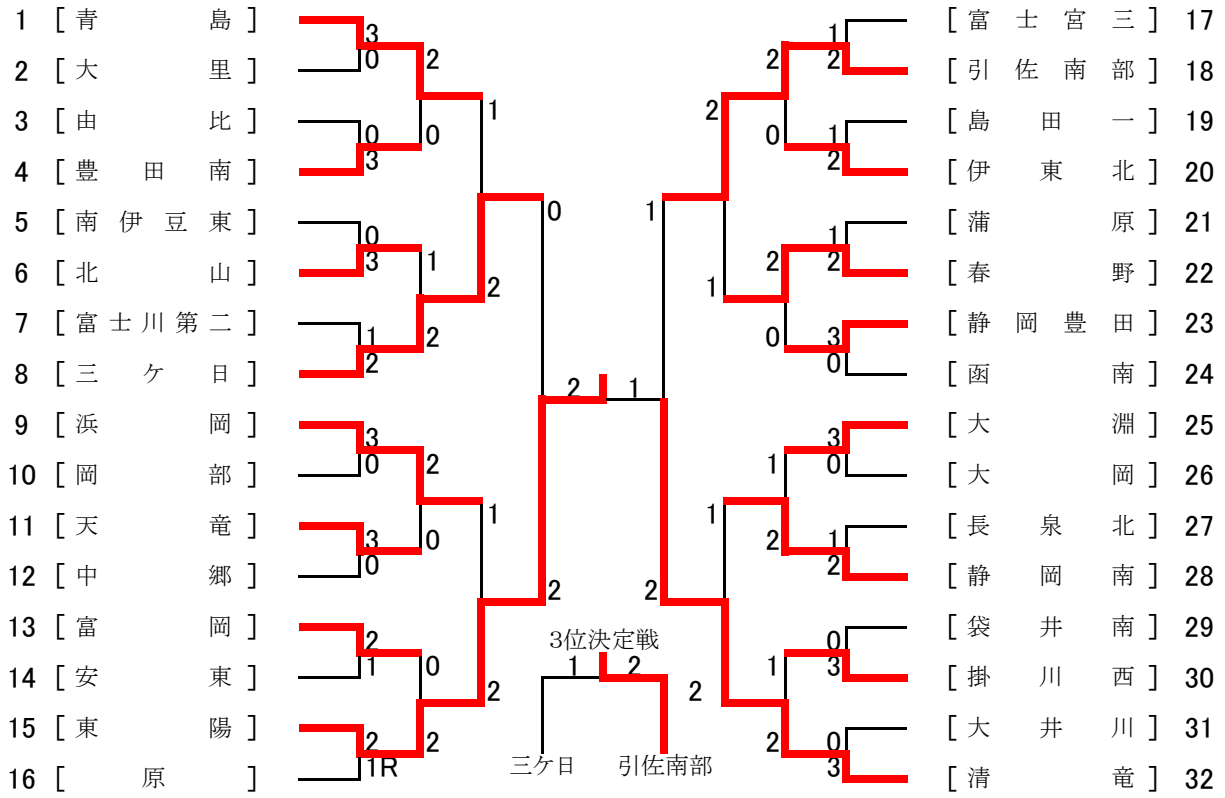
【女子】