四国オープン近県小学生ソフトテニス大会　女子の部 (1)

1	荻谷　結菜 高島　心菜	兵庫	姫路ジュニア 姫路ジュニア
2	大松　桜子 白石　愛美	愛媛	波方ジュニア 波方ジュニア
3	秦泉寺　未紅 大矢　根咲	香川	豊中 豊中
4	藤原　陽菜 長瀬　千咲	徳島	市場ジュニア 阿波ジュニア
5	大塚　花 嶋村　礼奈	高知	中村ジュニア 中村ジュニア
6	石橋　このみ 桑原　日和	岡山	washukids 玉野ジュニア
7	平岩　由渚 平谷　花音	広島	三原ジュニア 三原ジュニア
8	橋田　璃子 池田　友花	高知	須崎ジュニア 須崎ジュニア
9	尾﨑　優璃 徳増　愛紘	愛媛	波方ジュニア 波方ジュニア
10	沖見　友菜 奥野　心智	和歌山	L・C・C 橋本ジュニア
11	上甲　麻央 高梨　心優	愛媛	北伊予STC 北伊予STC
12	村井　琴里 柏木　美澄	香川	多度津 多度津
13	伊村　優花 横山　友香	山口	永源クラブ 永源クラブ
14	越智　万尋 村上　愛香	愛媛	玉川ジュニア 玉川ジュニア
15	石田　愛花 中西　蓮	香川	善通寺 善通寺
16	安喜　梨花 濵田　梓里	高知	東中筋ジュニア 東中筋ジュニア
17	篠原　ゆら 安友　しずく	徳島	市場ジュニア 阿波ジュニア
18	松川　華奈 中村　心花	奈良	王寺ジュニア 王寺ジュニア
19	谷口　柚葉 幸本　藍里	鳥取	伯耆STC 伯耆STC
20	垣本　菜々子 近藤　奏	愛媛	波方ジュニア 波方ジュニア
21	遠野　遥 島田　藍	徳島	那賀川ジュニア 那賀川ジュニア
22	房野　紗千 大釜　彩乃	大阪	堺市テニススポ少 藤井寺ジュニア
23	宮城　佑菜 森下　未羽	香川	ファミリー ファミリー
24	西内　玲花 北原　涼葉	高知	高知ジュニア 高知ジュニア
25	高本　來実 安保　陽菜子	兵庫	和田山ジュニア 和田山ジュニア
26	山川　実奈 芳田　陽奈子	徳島	那賀川ジュニア 那賀川ジュニア
27	馬詰　里心 西村　花楓	高知	須崎ジュニア 須崎ジュニア
28	村上　陽菜 杉本　晴菜	山口	宇部ジュニア 宇部ジュニア
29	廣瀬　悠衣 森松　瑠菜	愛媛	波方ジュニア 波方ジュニア
30	西井　沙羅香 西山　莉々渚	香川	丸亀 琴平
31	村上　苺花 三戸森　奈緒	広島	呉キッズ 呉キッズ
32	蕨岡　杏俐 岡原　未空	愛媛	篠山ジュニア 篠山ジュニア
33	宮本　亜茉音 杉野　優華	徳島	アイビージュニア アイビージュニア
34	中路　心結 濱田　遥花	愛媛	波方ジュニア 波方ジュニア
35	益岡　彩巴 岡　芳加	高知	大用ジュニア 大用ジュニア
36	栗林　加蓮 福島　シュウ	和歌山	田辺ジュニア 田辺ジュニア
37	足利　茉菜 岡田　芽依	岡山	瀬戸ジュニア 津山峰南クラブ
38	正岡　由菜 土居　未来	愛媛	今治五十鈴 今治五十鈴
39	武市　梓 加藤　睦彩	徳島	阿波ジュニア 川島ジュニア
40	市川　こいと 森田　優夢	大阪	堺市テニススポ少 堺市テニススポ少
41	竹安　夏未 平尾　瑠都	香川	善通寺 善通寺
42	上田　椿 小田　真綾	高知	東中筋ジュニア 東中筋ジュニア
43	正岡　由光 越智　葵	愛媛	玉川ジュニア 玉川ジュニア
44	徳本　梨愛 坂本　優奈	徳島	那賀川ジュニア 那賀川ジュニア
45	福田　芽生 中前　空	鳥取	羽合STスポ少 伯耆STC
46	森川　紗和子 平林　花渚	奈良	王寺ジュニア 天理ジュニア
47	市川　葵唯 西村　小春	高知	須崎ジュニア 須崎ジュニア
48	實原　叶海 竹安　沙藍	香川	善通寺 善通寺

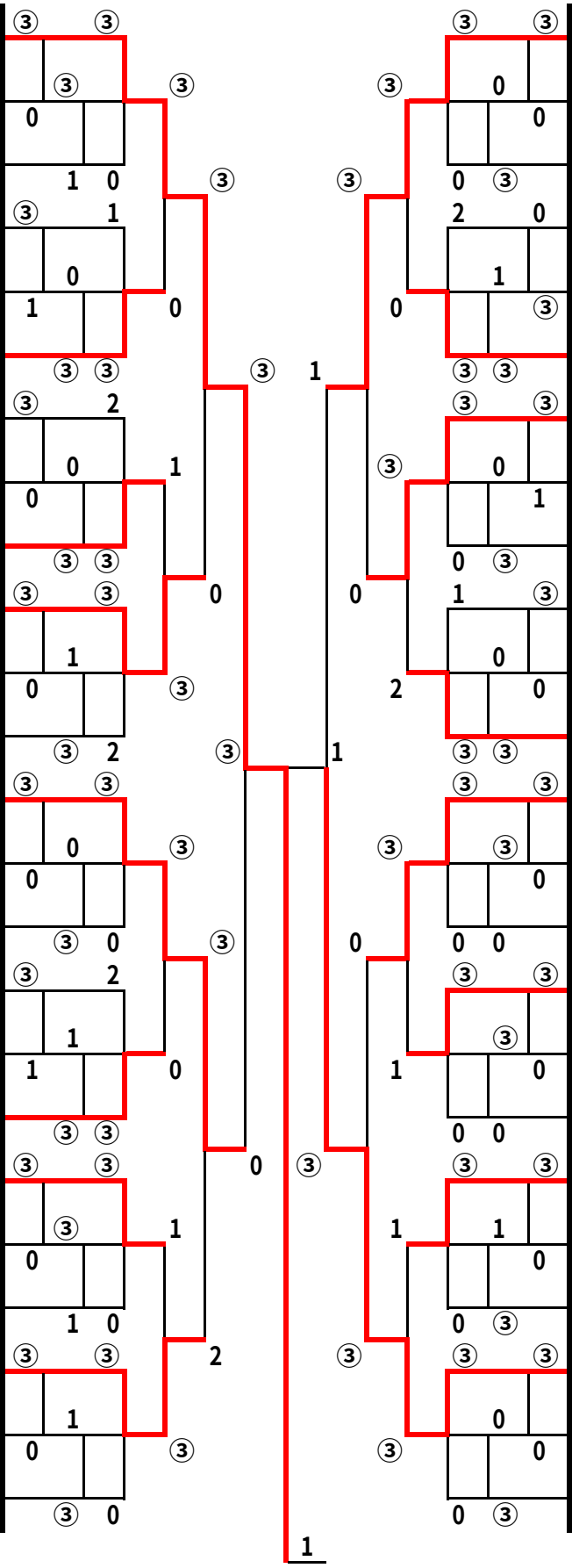

四国オープン近県小学生ソフトテニス大会　女子の部 (2)

49	馬島　沙英 辻田　莉夢	兵庫	上郡ジュニア 御津ジュニア
50	木下　そら 谷口　詩織	愛媛	篠山ジュニア 篠山ジュニア
51	成松　さつき 黒川　留依	徳島	鷲敷ジュニア 福井ジュニア
52	大野　夏実 田部　ひかり	高知	須崎ジュニア 須崎ジュニア
53	川西　咲優 有住　莉歩	香川	ファミリー ファミリー
54	小松　禾菜 矢田部　絢	山口	下松ジュニア 下松ジュニア
55	梶本　湖愛 亀井　美来	徳島	永遠クラブ 永遠クラブ
56	本田　喜予 松田　怜実	愛媛	北伊予STC 北伊予STC
57	上原　萌奈 木村　葵	大阪	堺市テニススポ少 堺市テニススポ少
58	西原　優那 栗原　みのり	広島	因島ＪＳＴ 安芸ＳＴＣ
59	秋森　莉亜 吉田　二千翔	高知	東中筋ジュニア 東中筋ジュニア
60	中井　心菜 有岡　陽菜	香川	綾川 綾川
61	山本　萌衣紗 渡邉　和	岡山	エナジーＪＳＴＣ 岡山kids
62	関本　桃花 中西　華	香川	善通寺 善通寺
63	山本　吏實 山本　佑奈	愛媛	松山ジュニア 松山ジュニア
64	大山　結和 丸野　陽愛	奈良	高田ジュニア ニューウインズ
65	宮崎　侑那 西岡　優莉亜	香川	豊中 豊中
66	坂本　琉哩 敷地　希泉	高知	大用ジュニア 大用ジュニア
67	笹本　百音 山崎　栞	香川	多度津 多度津
68	杉野　華嘉 岡田　一咲	徳島	アイビージュニア 福井ジュニア
69	山﨑　詩子 尾島　美郁	鳥取	羽合ＳＴスポ少 羽合ＳＴスポ少
70	多鹿　詩織 安井　花凜子	和歌山	橋本ジュニア 橋本ジュニア
71	菜虫　紗良 小笠原　想	高知	朝倉ＳＴスポ少 朝倉ＳＴスポ少
72	丹下　心晴 渡邊　陽咲	愛媛	東予ジュニア 東予ジュニア
73	高下　藍 桑田　彩央	広島	三原ジュニア 三原ジュニア
74	河江　真里奈 坂東　咲葵	香川	綾川 綾川
75	福家　花唯 下田　葵	徳島	那賀川ジュニア 那賀川ジュニア
76	山口　夕奈 木村　莉夢	奈良	Ｔ・Ｍクラブ Ｔ・Ｍクラブ
77	越智　茜 矢島　佳英	愛媛	玉川ジュニア 吹揚スポ少
78	山本　優花 加用　心桜	高知	東中筋ジュニア 東中筋ジュニア
79	山本　彩羽 岡原　羽椛	愛媛	篠山ジュニア 篠山ジュニア
80	坂東　留奈 山地　美桜	香川	多度津 多度津
81	原田　佳穂 大谷　木芭音	山口	永源クラブ 永源クラブ
82	近坂　優衣 後藤　優依	和歌山	Ｌ・Ｃ・Ｃ Ｌ・Ｃ・Ｃ
83	西崎　沙和 高藤　未結	愛媛	波方ジュニア 波方ジュニア
84	西山　穂乃花 矢野　亜希菜	香川	豊中 豊中
85	濱田　凜花 安部　蒼空	愛媛	波方ジュニア 波方ジュニア
86	天野　愛心 村田　歩夢	徳島	永遠クラブ 永遠クラブ
87	藤井　美結 内田　里桜	岡山	総社ジュニア 総社ジュニア
88	森　真麻 清水　あずみ	大阪	岸和田ジュニア かなんジュニア
89	澤田　愛彩 弘瀬　美咲	高知	東中筋ジュニア 東中筋ジュニア
90	徳井　海月 吉岡　梨緒	徳島	鷲敷ジュニア 鷲敷ジュニア
91	仲倉　玲依 山本　萌衣	鳥取	伯耆ＳＴＣ 根雨Ｊｒ.ＳＴＣ
92	東　沙季 有田　心結	高知	東中筋ジュニア 東中筋ジュニア
93	矢野　心羽 白井　羽桜	香川	善通寺 善通寺
94	前川　愛生 中谷　ももこ	兵庫	明石ジュニア 明石ジュニア
95	源　愛恵 細谷　琴未	徳島	永遠クラブ 永遠クラブ
96	河野　桐 金子　葵	愛媛	松山ジュニア 松山ジュニア