令和８年度徳島県高校ソフトテニス選手権
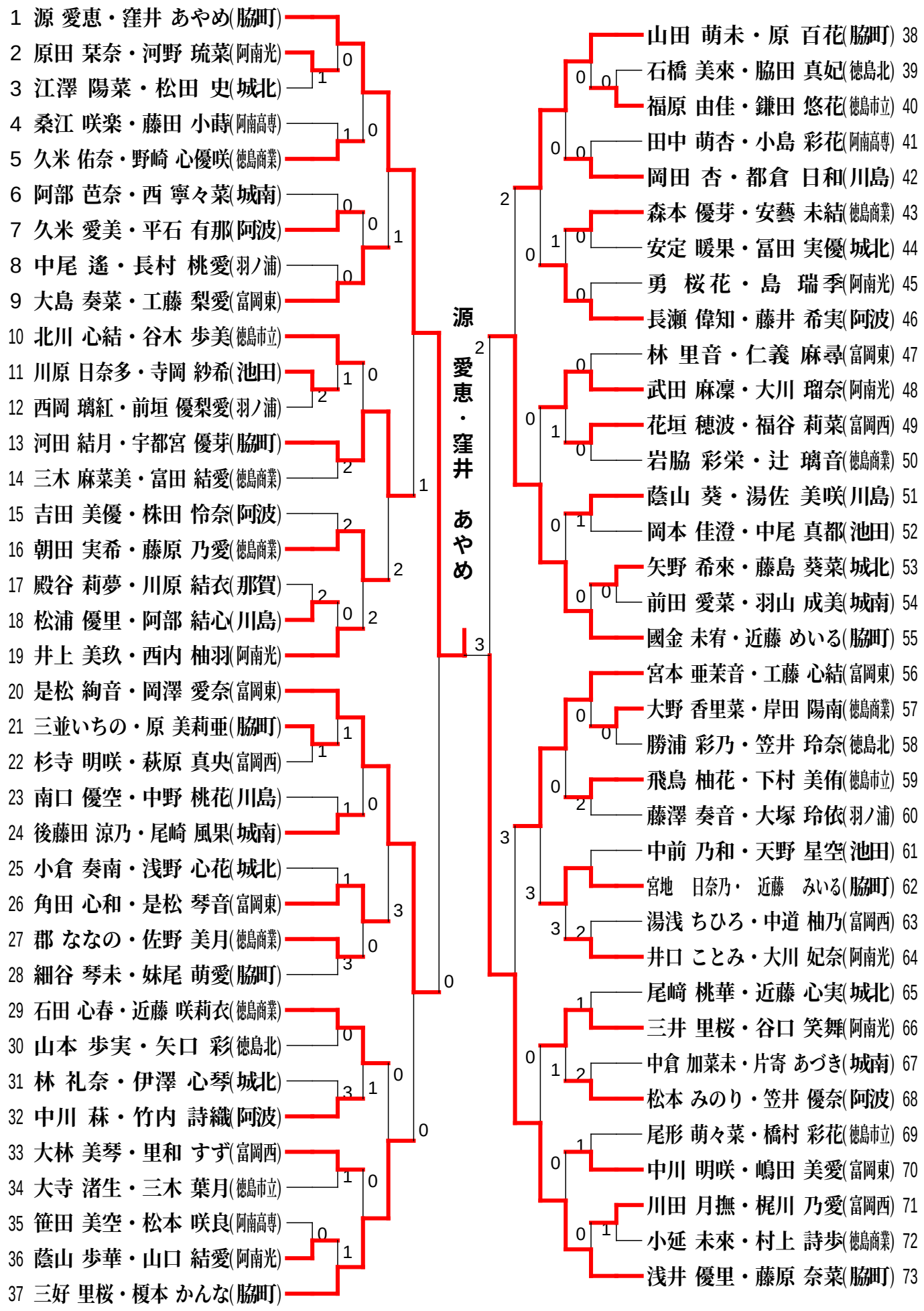
女子個人