平成２５年度　徳島県中学校ソフトテニス選手権大会

男子団体の部

平成２５年　４月１３日（土）
於　　大神子テニスセンター
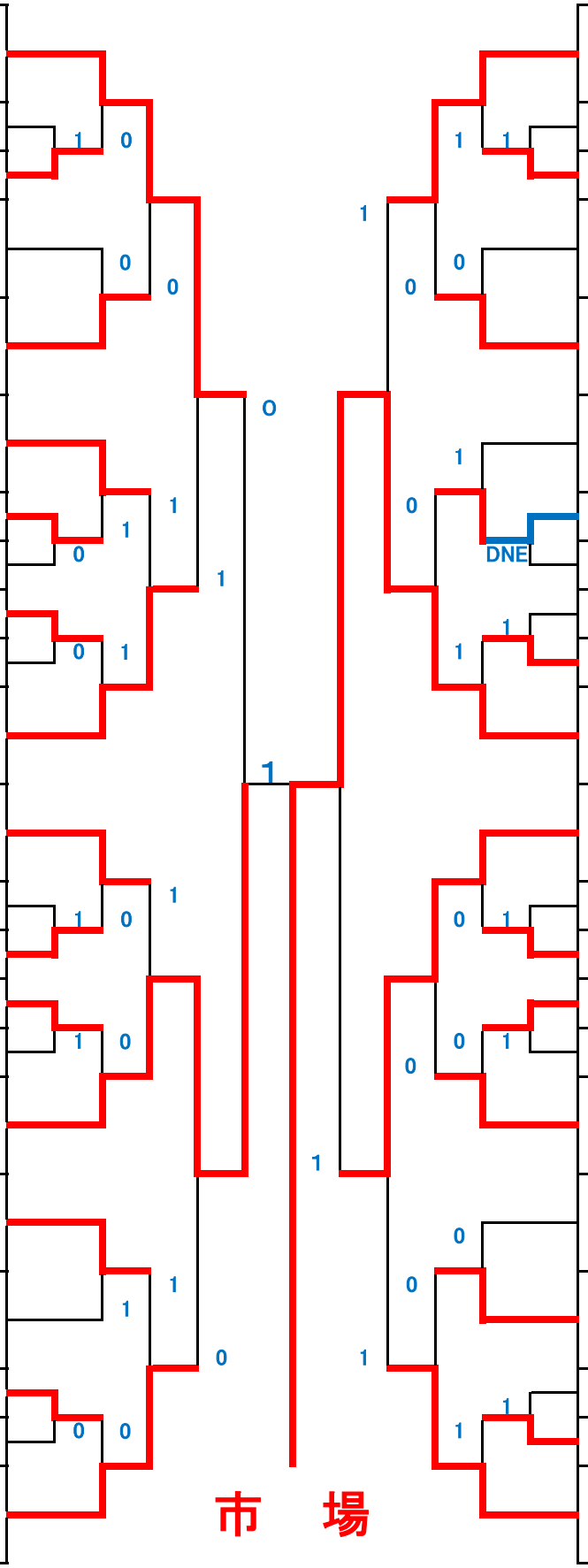
1	入　田	23	鳴門市第一
2	三　好	24	県立川島
3	那賀川	25	南　部
4	佐那河内	26	板　野
5	上那賀	27	鴨島東
6	石　井	28	加茂名
7	山　川	29	立　江
8	坂　野	30	国　府
9	市立川島	31	津　田
10	阿南第二	32	附　属
11	鷲　敷	33	市　場
12	羽ノ浦	34	阿　波
13	福　井	35	池　田
14	八　万	36	北井上
15	井　川	37	鳴門市第二
16	城　東	38	上　板
17	小松島	39	富岡東
18	鴨島第一	40	穴　吹
19	徳　島	41	北　島
20	牟　岐	42	富　田
21	江　原	43	阿南第一
22	城　西	44	阿　南